monkey mum®

BED RAIL GUARD POPULAR

www.monkeymum.com

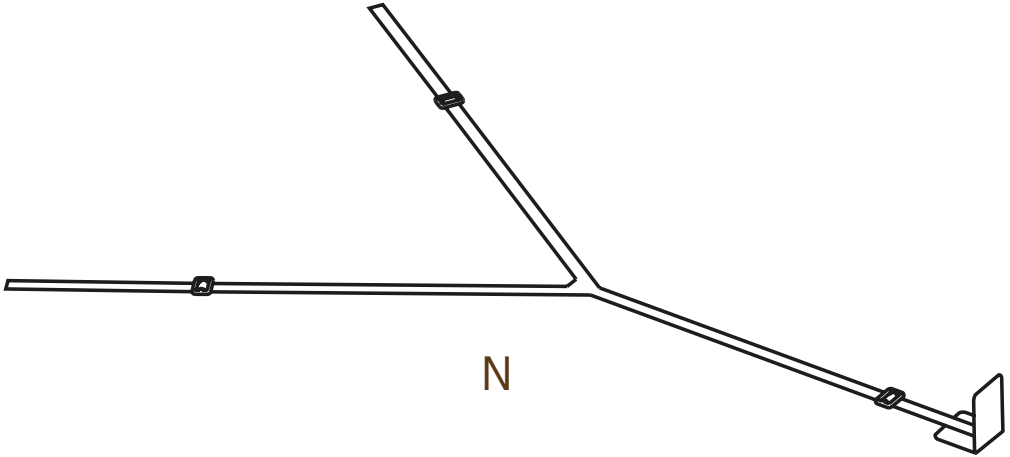

N

2 x P

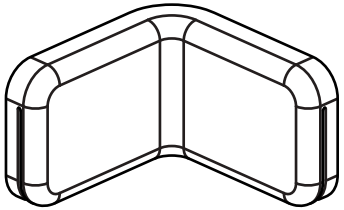

2 x R

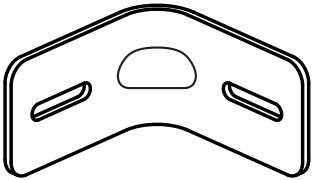

4 x O

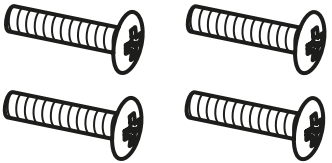

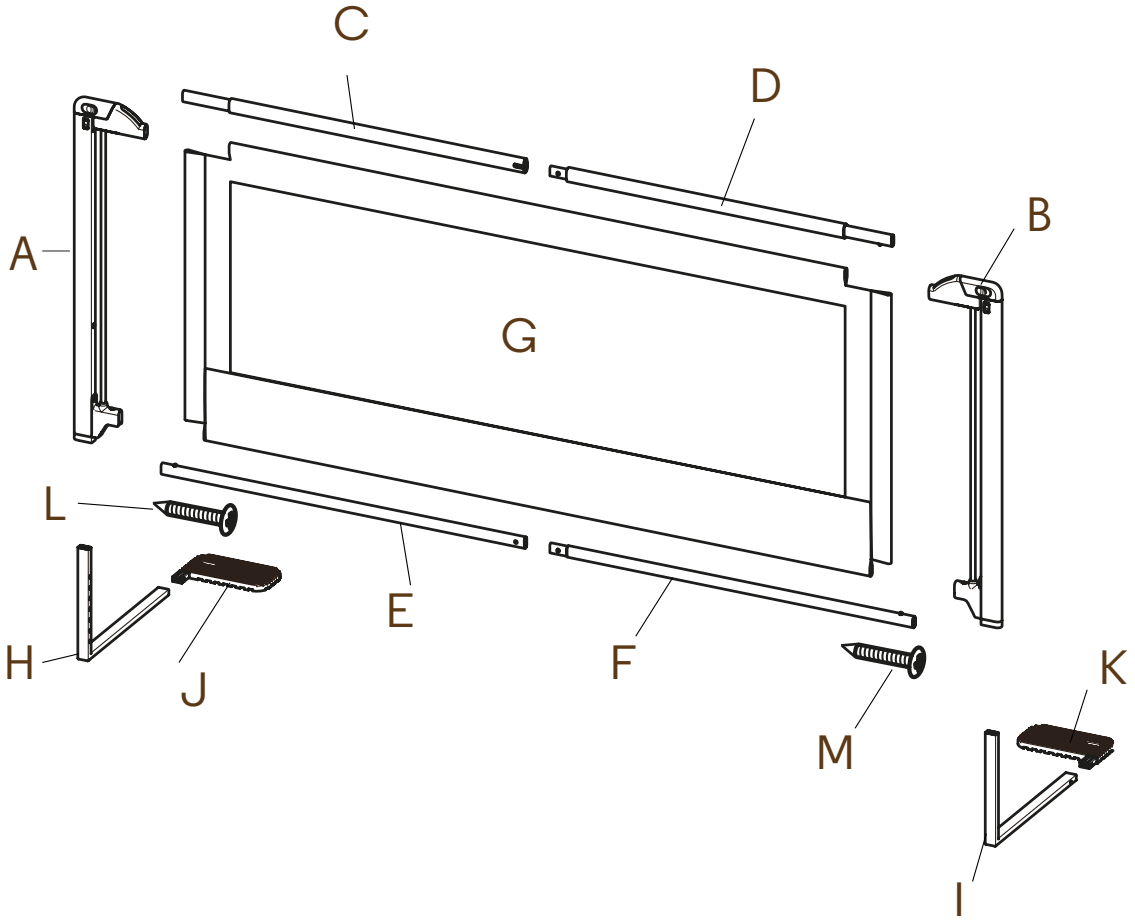
C
D
A
B
G
L
E
H
J
F
M
K
I

1

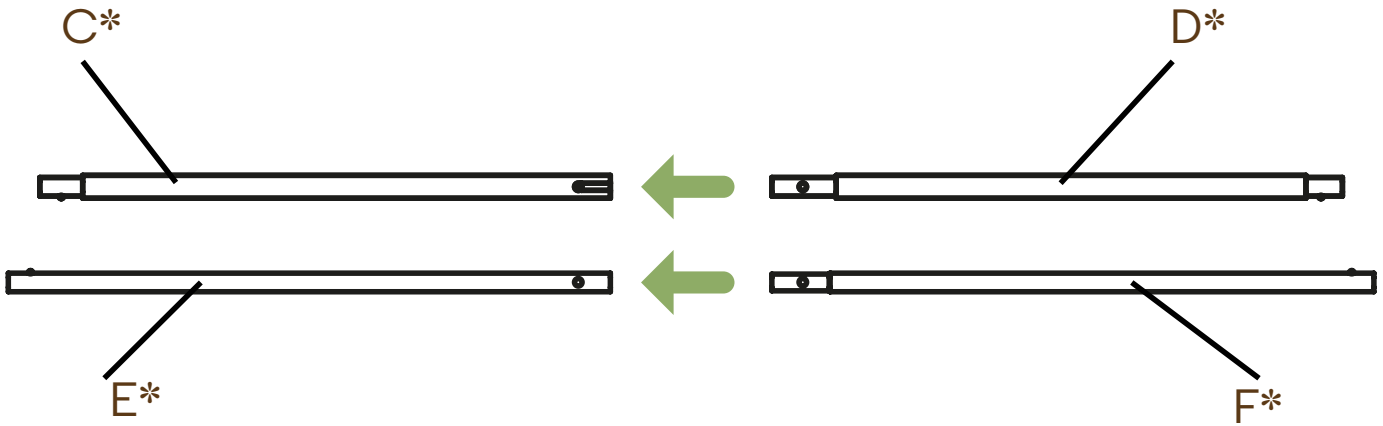

* 90 cm C+D, E+F

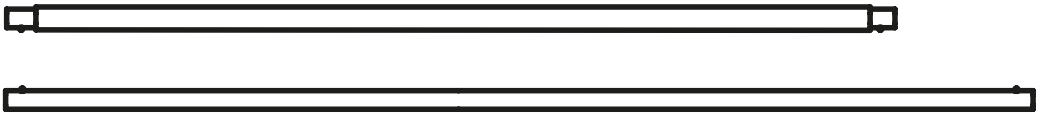

2

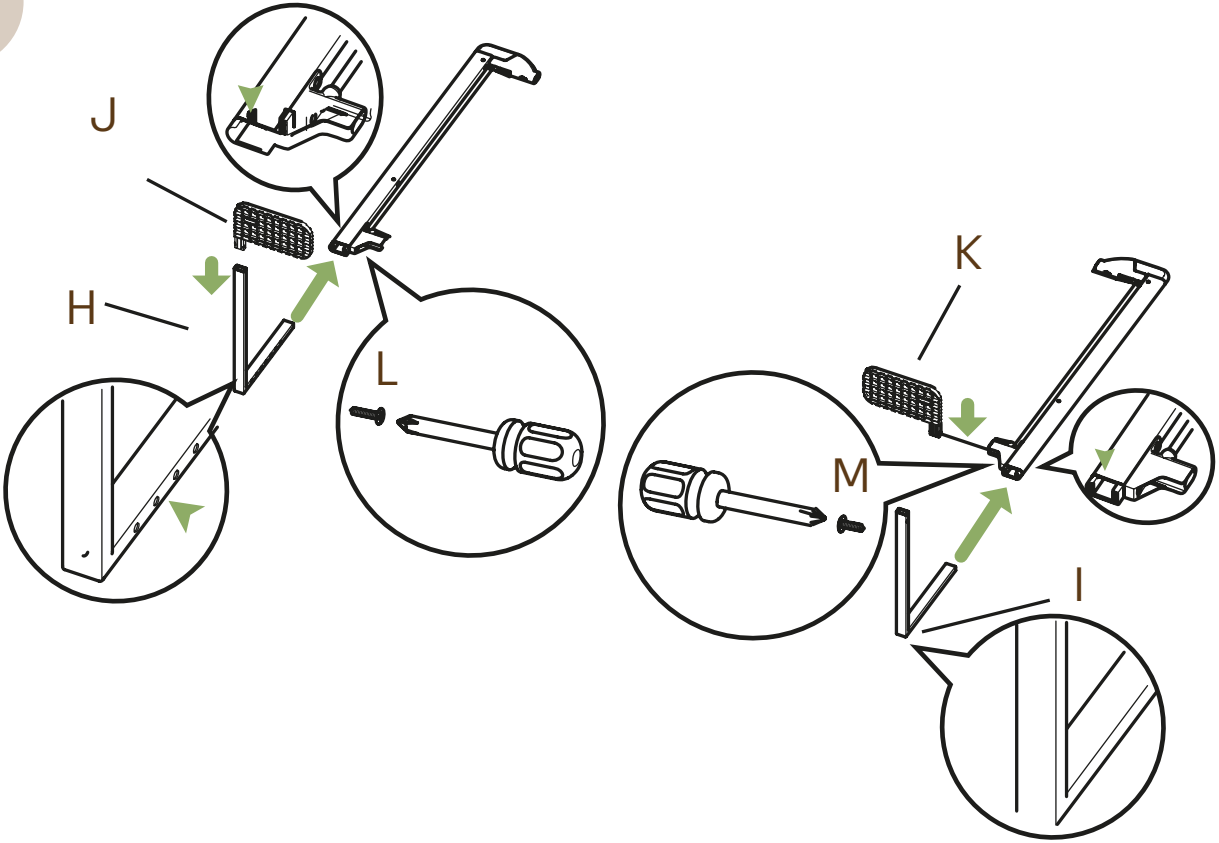

3

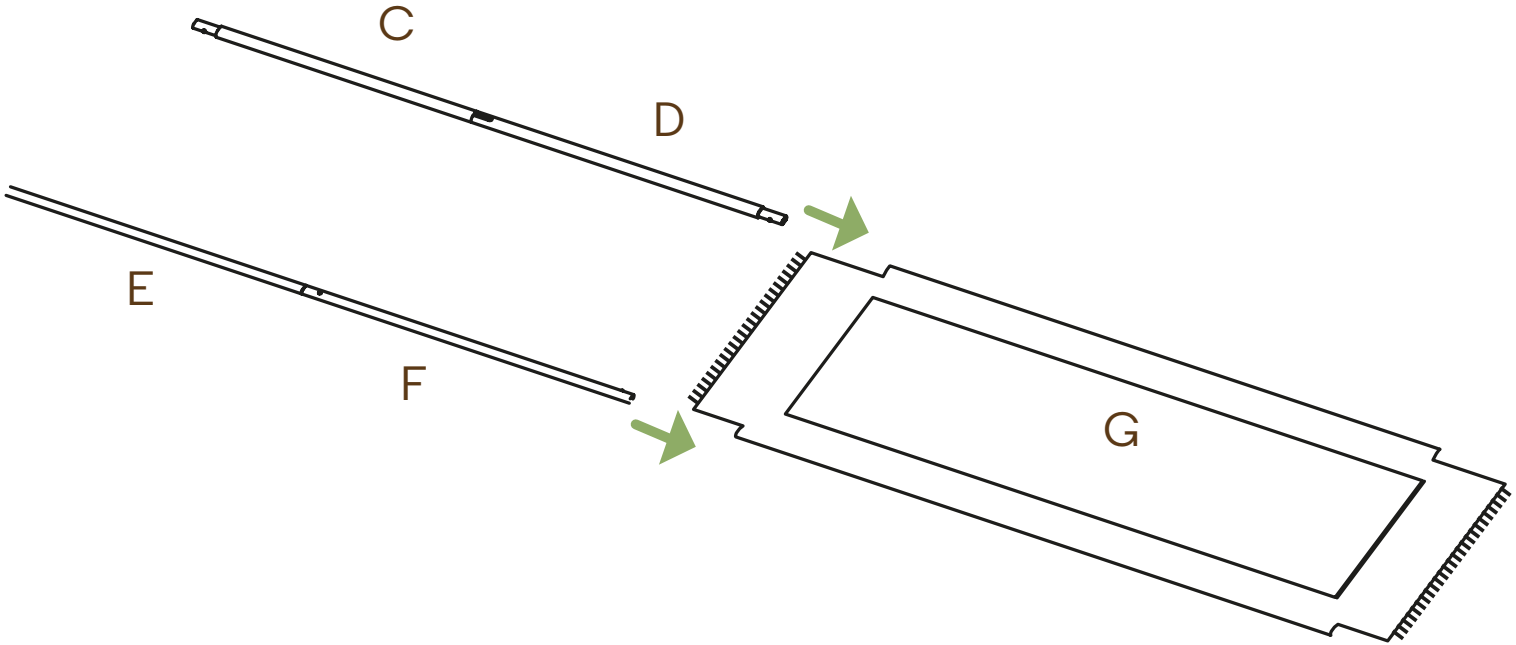

4

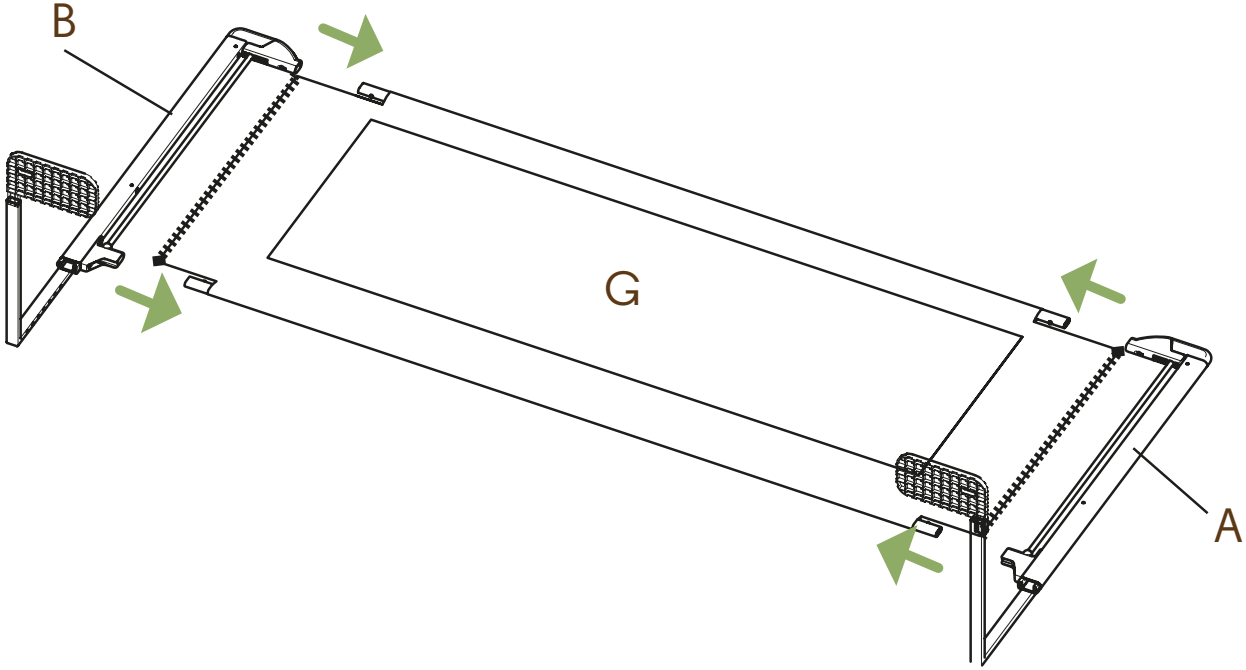

5

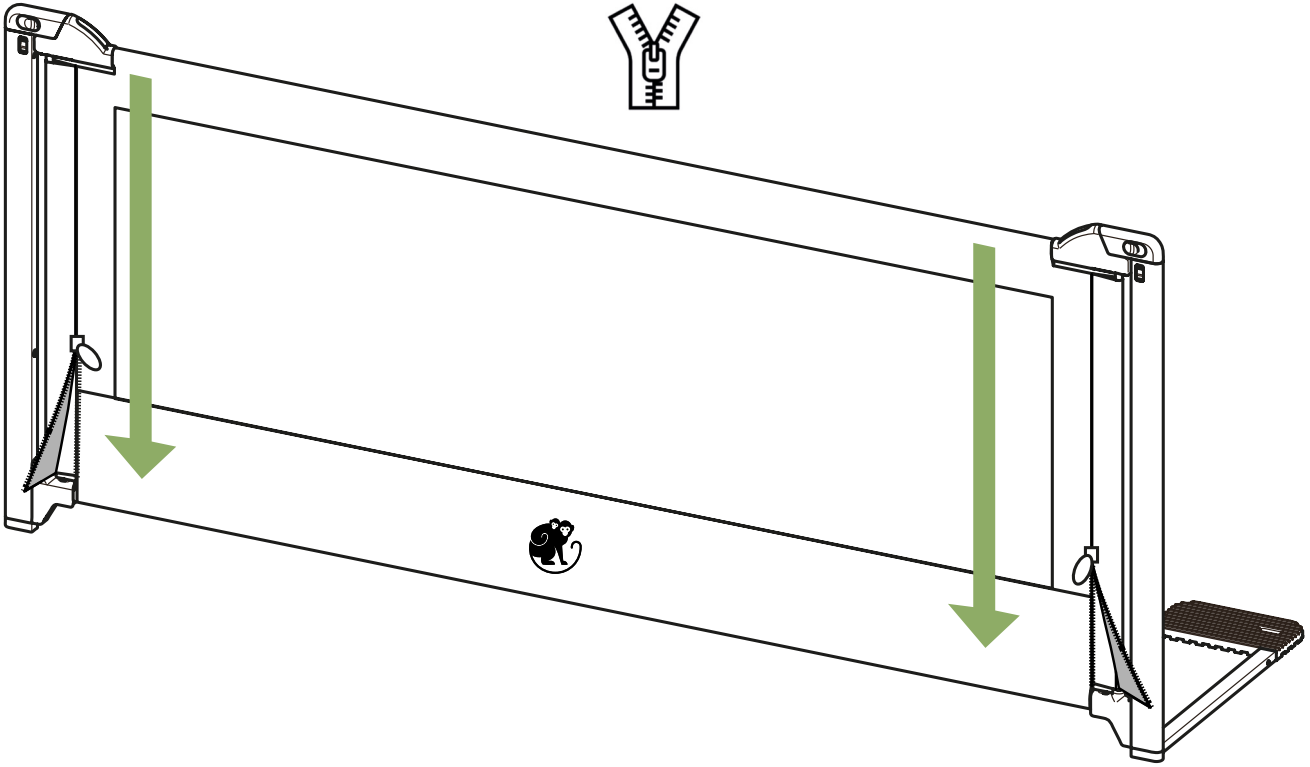

6

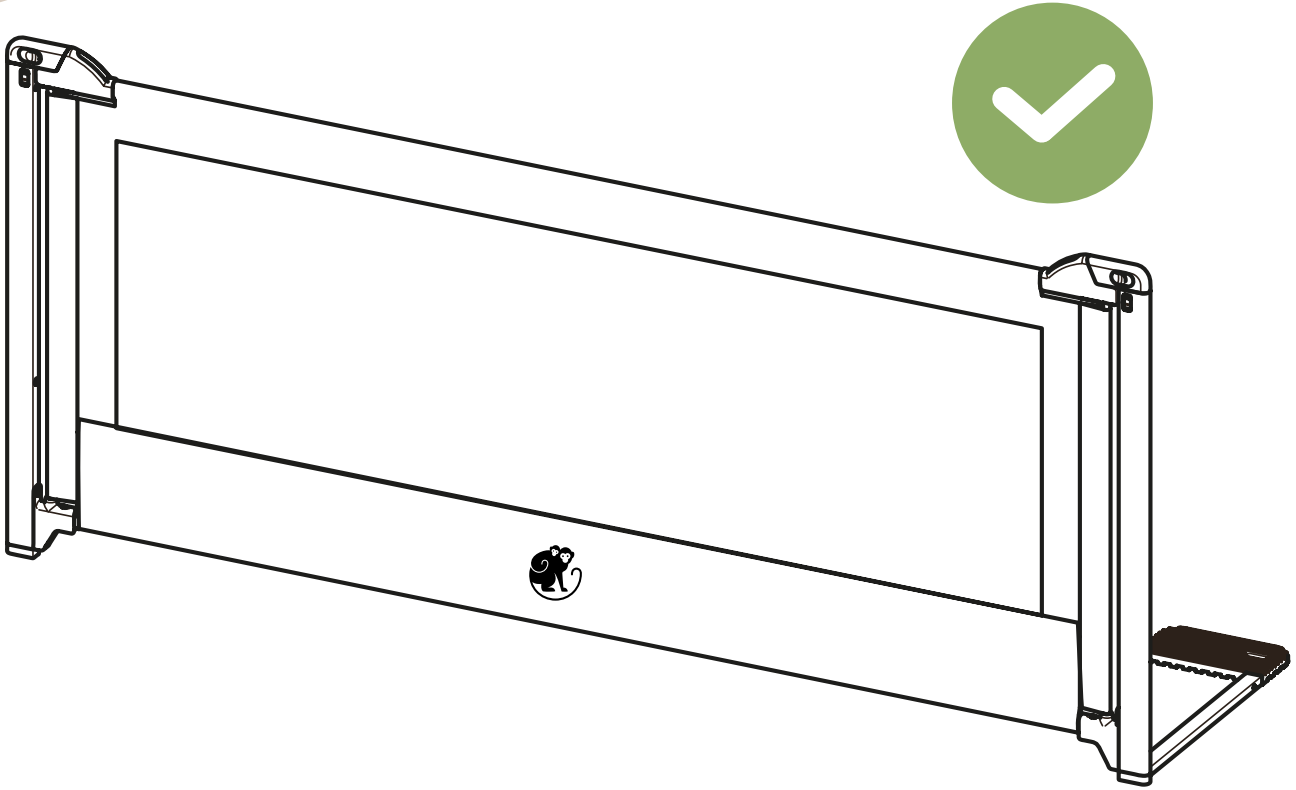

7

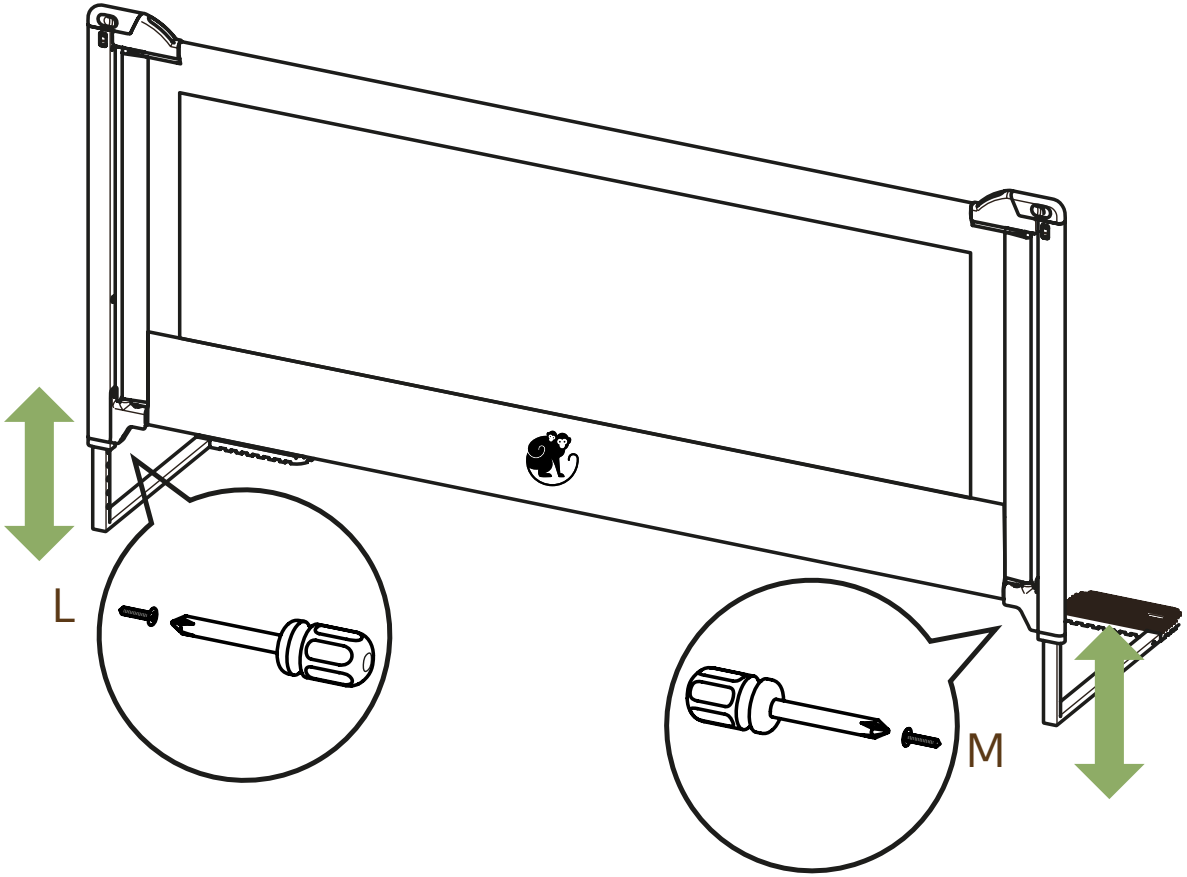

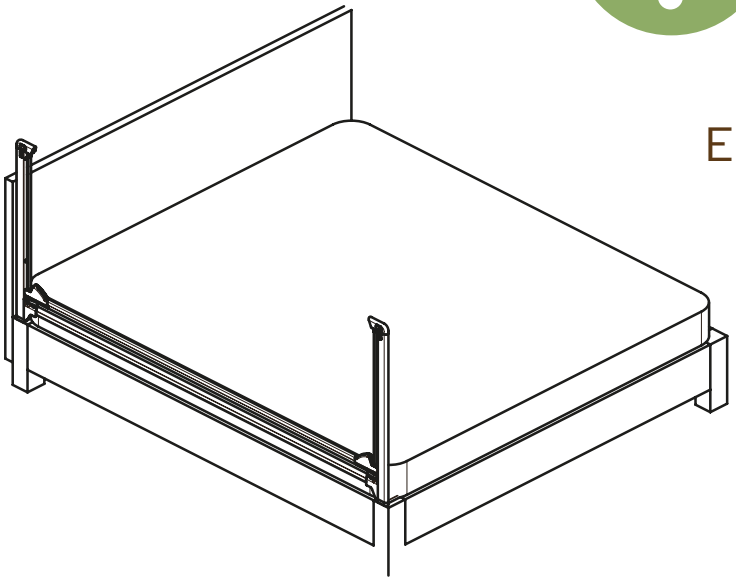

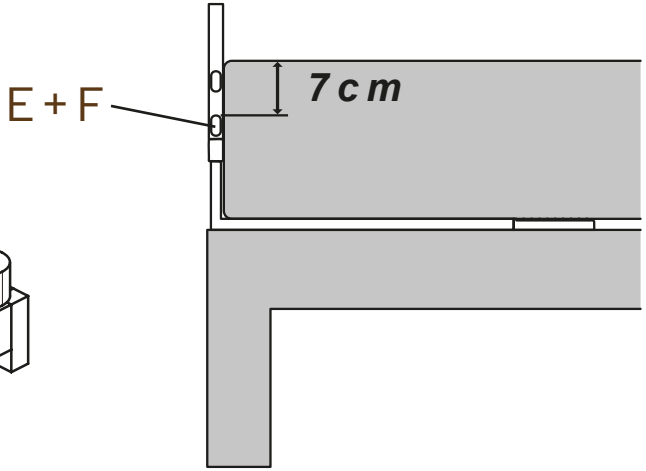
E + F
7 cm

8

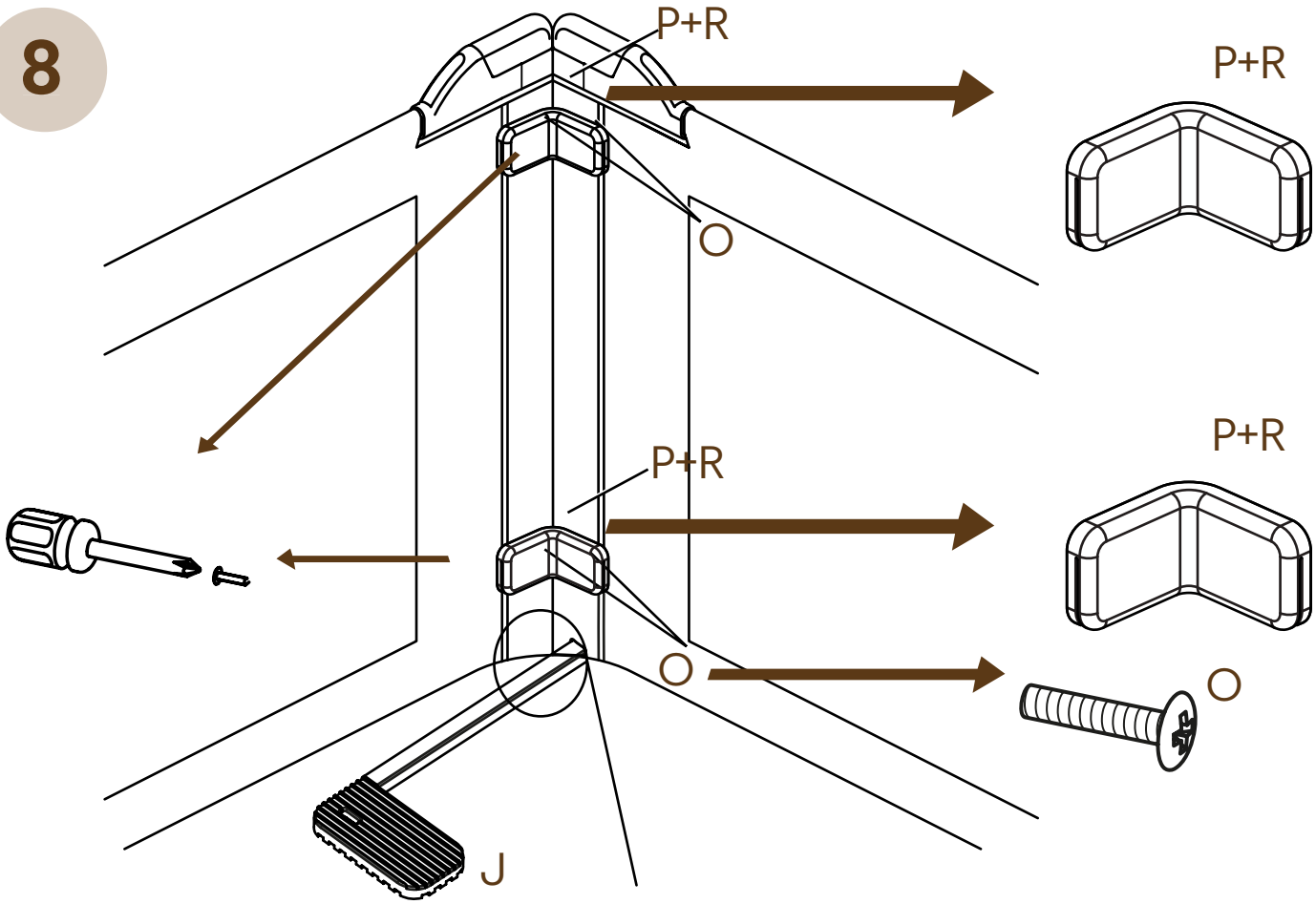

9

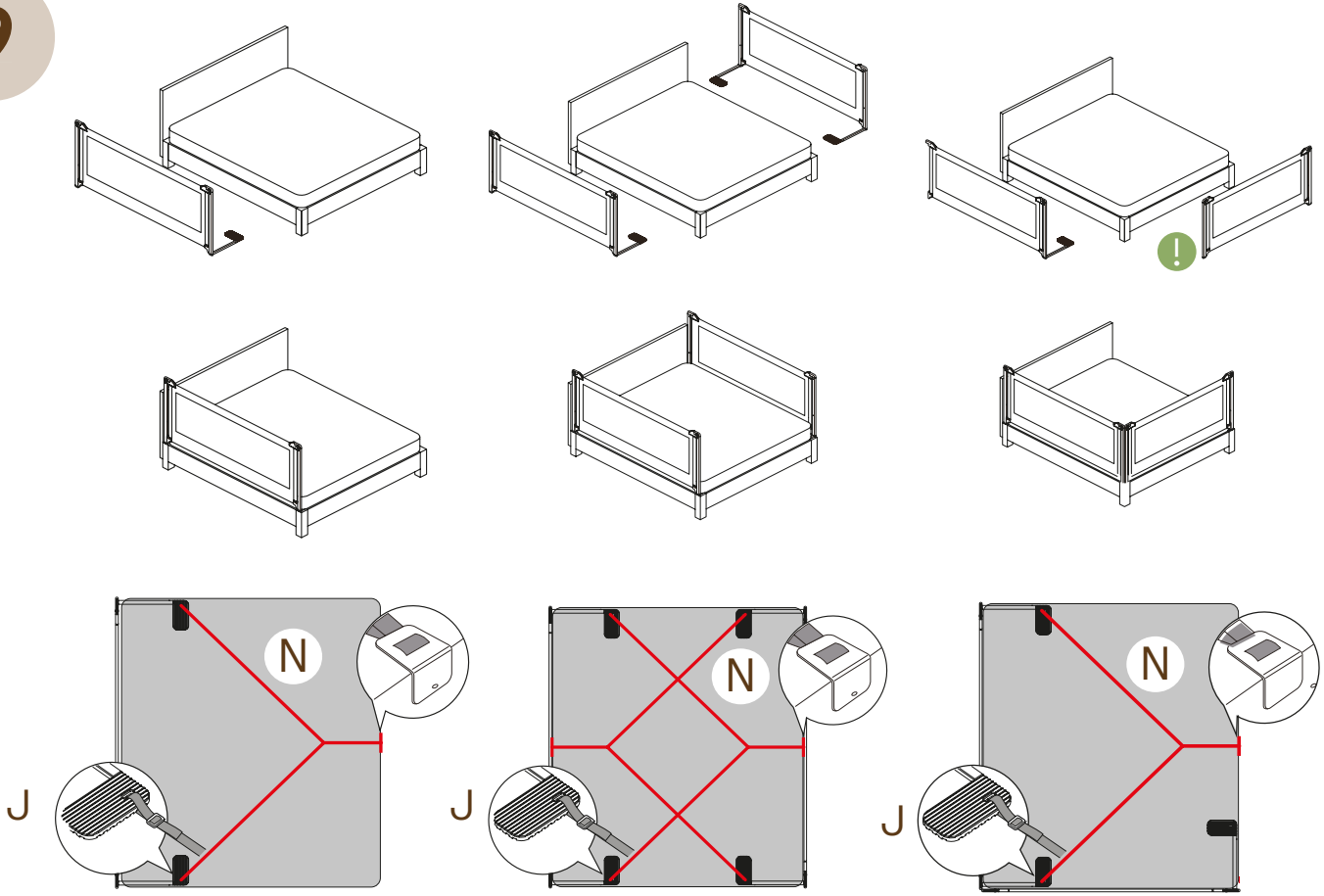

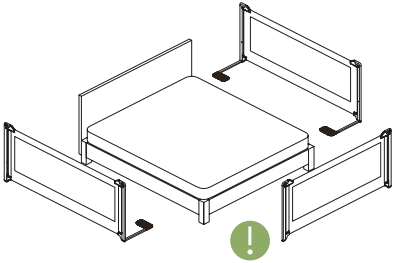

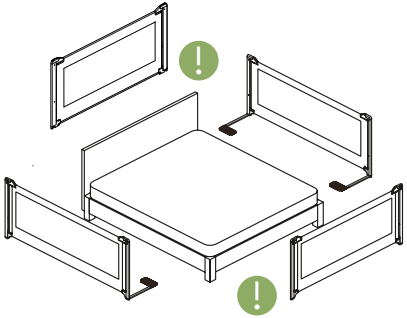

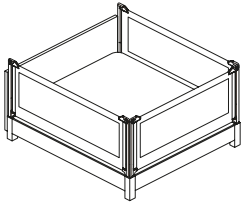

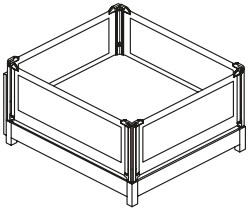

J

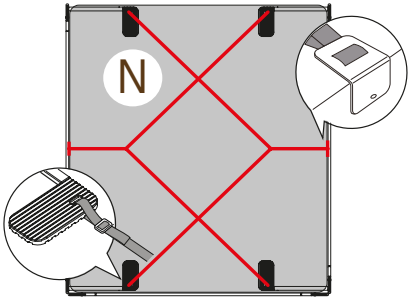

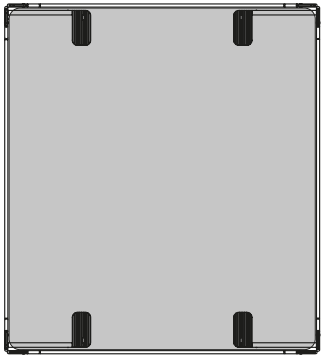

10

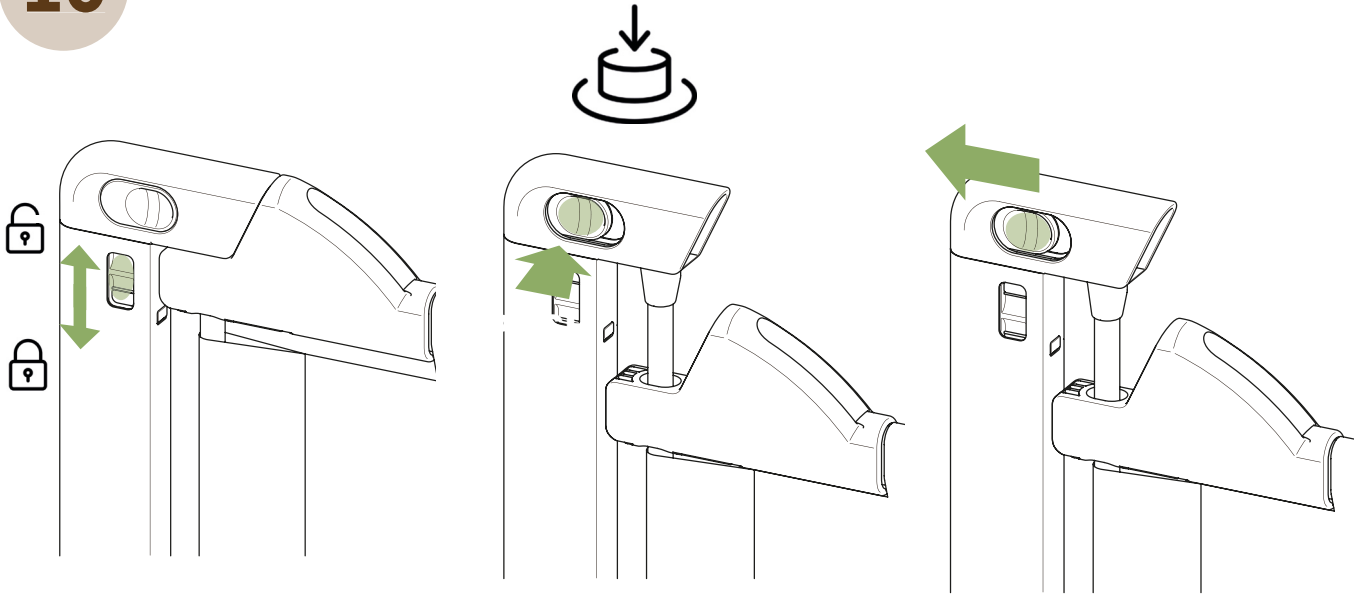

1 2 3

11

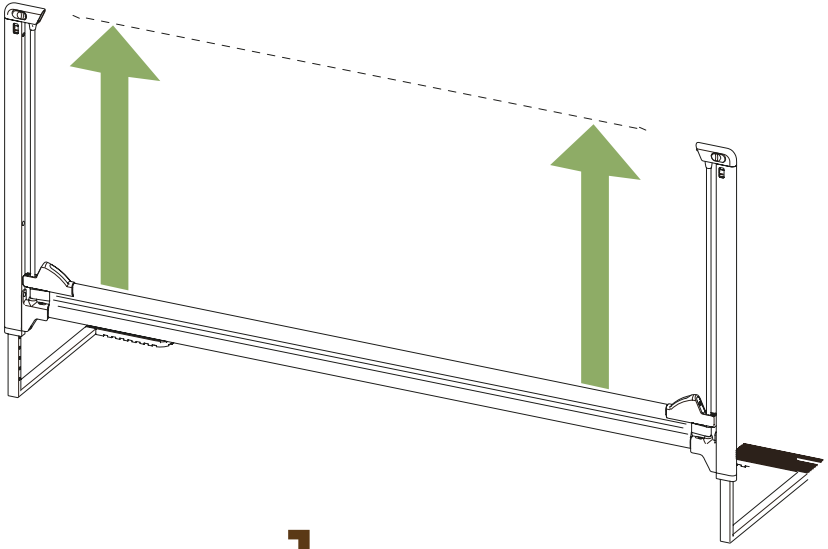

1

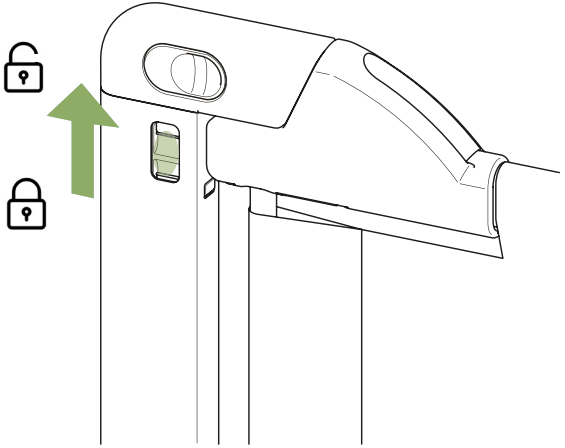

2

INSTRUKCE

Dostaly se vám do ruky zábrany, které mají za sebou precizní kontrolu kvality. Setkáte-li se s jakýmkoli problémem, prosím kontaktujte nás na: www.monkeymum.com,
tel: +420 725 441 733, e-mail: info@monkeymum.com.

DOVOZCE:

Monkey Mum s.r.o., V Nových domcích 401/2, Praha 10, IČ: 07597851, DIČ: CZ07597851.

SLOŽENÍ:

○ Látka: 100% polyester
○ Síťovaná látka: 100% polyester
○ Příslušenství: železné trubky, PP plastové části, EPE měkké části.

ÚDRŽBA:

1. Před použitím se prosím ujistěte, že jsou všechny díly kompletní. Dále že jsou veškeré díly instalovány na svém místě, a také zda je kombinované spojení správně utažené.

2. Při montáži a demontáži přesně dodržujte instrukce v manuálu, abyste se vyvarovali zbytečnému poškození produktu.

3. Při čištění zábrany jemně otřete hadrem namočeným v teplé vodě. Nepoužívejte žádný čisticí prostředek, rozpustná a nebo jiná vysoce účinná mýdla.

4. Čištění látkové plachty - maximální teplota pro ruční praní je 40°C. Nebělit. Nežehlit. Nečistěte chemicky.

5. Příslušenství k těmto zábranám je možné zakoupit pouze na našem e-shopu www.monkeymum.com.

VAROVÁNÍ A BEZPEČNOSTNÍ POKYNY:

Prosíme čtěte tyto informace velmi pozorně. Nedodržení těchto pokynů může vést k vážným zraněním.

Varování: Nenechávejte na posteli uvnitř zábranové ohrádky nic, na co by mohlo dítě stoupnout a vyvýšit se.
Varování: Nenechávejte na posteli uvnitř zábranové ohrádky nic, co by mohlo způsobit udušení nebo uškrcení.
Varování: Blízko zábran se vyvarujte otevřeného ohně nebo jiného silného zdroje energie jako například elektrických jisker, plynových ohňů atd. Pokud jakákoli součástka zábran je poškozena, roztržena a nebo ztracena, nadále již zábrany nepoužívejte.
Varování: Ve chvíli, kdy si dítě začne stoupat, může nastat udušení a nebo uškrcení, pokud nebudou odstraněny hračky ze zábranové ohrádky.
Varování: Nenechávejte dítě bez dozoru, pokud si hraje na posteli uvnitř zábranové ohrádky.

BEZPEČNOSTNÍ POKYNY:

● Před použitím se prosím ujistěte, že oba konce horních tyček jsou zapojeny a uzamčeny v bočním rámu.

● Tyto zábrany jsou vhodné pro děti ve věku 0 až 5 let, nejsou vhodné pro děti starší 5 let.

● Tyto zábrany nejsou vhodné pro starší osoby (důchodce), pro osoby jakkoli oslabené či postižené. Zábrany dále nejsou vhodné pro nedomácí prostředí.

● Tyto zábrany jsou vyrobeny pouze k montáži na posteli. Montáž jinde není doporučena.

● Tyto zábrany jsou vhodné pouze na klasickou postel (hmotností i rozměry), nejsou vhodné na lehkou či malou postel, protože by se nedocílilo bezpečnosti. Zábrany nejsou vhodné na horní lůžko patrové postele.

● Zábrany jsou vyrobeny pro postel o nejmenší délce 150 cm a šířce 90 cm. Pokud se zábrany používají společně s postelí a matrací, risk vypadnutí dítěte z postele se tím zmenšuje.

● Minimální tloušťka matrace vhodné pro tyto zábrany je 10 cm, maximální tloušťka pak 30 cm.

● Je nutné, aby zábrany byly vždy alespoň 50 cm nad povrchem matrace a to v jakémkoli úhlu.

● Dále je nutné, aby zábrany byly přivázány k posteli/matraci fixačním pásem. Je třeba, aby tato instalace fixačního pásu byla provedena řádně a aby fixace pásu byla řádně zkontrolována před tím, než zábrany začnete používat. Pravidelně kontrolujte stav zábran, především bezpečnost všech zamykacích zařízení na zábranách. Ujistěte se, že produkt funguje naprosto správně před dalším použitím.

● Zábrany je nutné nainstalovat a připnout pásem dle této příručky. Zábrany musí být k matraci pevně připevněny. Mezera mezi zábranami a matrací nesmí překročit 1 cm.

● Vzdálenost mezi spodní tyčkou zábran a povrchem matrace nesmí překročit 7 cm. Prosím dávejte pozor a buďte si vědomi toho, že právě tato mezera může způsobit úraz končetiny dítěte.

● Tyto zábrany mohou být poničeny, pokud nejsou používány adekvátním způsobem, nebo pokud byste je udeřili ostrými a nebo tvrdými předměty. Nepoužívejte velkou sílu ke stisknutí nebo zatáhnutí zábran nebo tím způsobíte poškození. Na tyto zábrany nepřidávejte a nepoužívejte žádné lubrikanty (mazivo) nebo jiné chemikálie.

● Po instalaci tohoto produktu prosíme zlikvidujte odpad adekvátním způsobem, nepoužívejte odpadový materiál (jako malé kusy či plastové folie) jako hračky pro děti kvůli možnému nebezpečí.

● Tyto zábrany nejsou kompatibilní se všemi postelemi a matracemi (například speciálně tvarované postele). Striktně je zakázáno používat zábrany, pokud se zábrany neshodují s matrací.

○ Šířka zábran typu 1 je **147 cm**, vhodná matrace k těmto zábranám by měla být dlouhá **149 - 152 cm**.
○ Šířka zábran typu 2 je **177 cm**, vhodná matrace k těmto zábranám by měla být dlouhá **179 - 182 cm**.
○ Šířka zábran typu 3 je **197 cm**, vhodná matrace k těmto zábranám by měla být dlouhá **199 - 202** cm.

Doporučujeme koupit 2 až 4 kusy našich postelových zábran pro větší bezpečí.

INŠTRUKCIE

Dostali sa vám do ruky zábrany, ktoré prešli precíznou kontrolou kvality. V prípade akéhokoľvek problému nás prosím kontaktujte na: www.monkeymum.com,
tel.: +420 725 441 733, e-mail: info@monkeymum.com.

DOVOZCA:

Monkey Mum s.r.o., V Nových domcích 401/2, Praha 10, IČO: 07597851, DIČ: CZ07597851

ZLOŽENIE:

○ Látka: 100 % polyester
○ Sieťovaná látka: 100 % polyester
○ Príslušenstvo: železné rúrky, PP plastové časti, EPE mäkké časti

ÚDRŽBA:

1. Pred použitím sa najprv prosím ubezpečte, že všetky diely sú kompletné. Ďalej že všetky diely sú nainštalované na svojom mieste a že kombinované spojenie je správne utiahnuté.

2. Pri montáži a demontáži presne dodržujte inštrukcie v manuáli, aby ste predišli zbytočnému poškodeniu výrobku.

3. Pri čistení zábrany jemne utrite handrou namočenou do teplej vody. Nepoužívajte žiadne čistiace prostriedky, rozpustné ani iné vysoko účinné mydlá.

4. Čistenie látkovej plachty – maximálna teplota pre ručné pranie je 40 °C. Nebieliť. Nežehliť. Nečistiť chemicky.

5. Príslušenstvo k týmto zábranám je možné kúpiť iba na našom e-shope www.monkeymum.com.

VAROVANIE A BEZPEČNOSTNÉ POKYNY:

Prosím tieto informácie si prečítajte veľmi pozorne. Nedodržanie týchto pokynov môže viesť k vážnym zraneniam.

Varovanie: Na posteli vnútri zábranovej ohrádky nenechávajte nič, na čo by mohlo dieťa stúpiť a postaviť sa.
Varovanie: Na posteli vnútri zábranovej ohrádky nenechávajte nič, čo by mohlo spôsobiť udusenie alebo uškrtenie.
Varovanie: Blízko zábran sa vyvarujte používať otvorený oheň alebo iný silný zdroj energie, napríklad elektrické iskry, plynový oheň a pod. Ak je nejaká súčiastka zábran poškodená, roztrhnutá alebo stratená, zábrany už ďalej nepoužívajte.
Varovanie: Keď sa dieťa začne stavať, môže nastať udusenie alebo uškrtenie, ak sa neodstránia hračky zo zábranovej ohrádky.
Varovanie: Nenechávajte dieťa bez dozoru, ak sa hrá na posteli vnútri zábranovej ohrádky.

BEZPEČNOSTNÉ POKYNY:

● Pred použitím sa prosím ubezpečte, že oba konce horných tyčiek sú zapojené a uzamknuté v bočnom ráme.

● Tieto zábrany sú vhodné pre deti vo veku 0 až 5 rokov, nie sú vhodné pre deti staršie ako 5 rokov.

● Tieto zábrany nie sú vhodné pre staršie osoby (dôchodcov) ani pre osoby nejakým spôsobom oslabené alebo postihnuté. Zábrany okrem toho nie sú vhodné pre prostredie mimo domácnosti.

● Tieto zábrany sú určené len ako primontované na posteľ. Montáž na iné miesto sa neodporúča.

● Tieto zábrany sú vhodné iba na klasickú posteľ (hmotnosťou aj rozmermi), nie sú vhodné na ľahkú alebo malú posteľ, pretože by sa nedocielila bezpečnosť. Zábrany nie sú vhodné na horné lôžko poschodovej postele.

● Zábrany sú vyrobené pre posteľ s čo najmenšou dĺžkou 150 cm a šírkou 90 cm. Ak sa zábrany používajú spolu s posteľou a matracom, riziko vypadnutia dieťaťa z postele sa tým zmenší.

● Minimálna hrúbka matraca vhodného pre tieto zábrany je 10 cm, maximálna hrúbka je 30 cm.

● Je nutné, aby zábrany boli vždy aspoň 50 cm nad povrchom matraca, a to v akomkoľvek uhle.

● Okrem toho treba, aby zábrany boli priviazané k posteli/matracu fixačným pásom. Treba, aby fixačný pás bol pripevnený pevne a aby sa jeho pripevnenie skontrolovalo predtým, než sa zábrany začnú používať. Pravidelne kontrolujte stav zábran, hlavne bezpečnosť všetkých uzamykacích zariadení na zábranách. Pred každým ďalším použitím sa ubezpečte, že výrobok funguje správne.

● Zábrany treba nainštalovať a pripnúť pásom podľa tejto príručky. Zábrany musia byť k matracu pevne pripevnené. Medzera medzi zábranami a matracom nesmie byť viac ako 1 cm.

● Vzdialenosť medzi spodnou tyčkou zábran a povrchom matraca nesmie byť viac ako 7 cm. Prosím dávajte pozor a buďte si vedomí toho, že práve táto medzera môže spôsobiť úraz končatiny dieťaťa.

● Tieto zábrany sa môžu zničiť, ak sa nepoužívajú adekvátnym spôsobom, alebo ak sa do nich narazí ostrými alebo tvrdými predmetmi. Nepoužívajte veľkú silu na stlačenie alebo zatiahnutie zábran, aby ste ich nepoškodili. Na tieto zábrany nepridávajte a nepoužívajte žiadne lubrikanty (mazivá) ani iné chemikálie.

● Po inštalácii tohto výrobku odpad zlikvidujte adekvátnym spôsobom, odpadový materiál (napr. malé kusy alebo plastové fólie) nepoužívajte ako hračky pre deti, inak by im hrozilo nebezpečenstvo.

● Tieto zábrany nie sú kompatibilné so všetkými posteľami a matracmi (napríklad špeciálne tvarovanými posteľami). Striktne je zakázané používať zábrany, ak sa zábrany nezhodujú s matracom.

○ Šírka zábran typu 1 je **147** cm, vhodný matrac k týmto zábranám by mal byť dlhý **149 až 152** cm.
○ Šírka zábran typu 2 je **177** cm, vhodný matrac k týmto zábranám by mal byť dlhý **179 až 182** cm.
○ Šírka zábran typu 3 je **197** cm, vhodný matrac k týmto zábranám by mal byť dlhý **199 až 202** cm.

Pre väčšie bezpečie odporúčame kúpiť 2 až 4 kusy našich posteľových zábran.

INSTRUCTIONS

Our products are finally in your hands after a rigorous quality inspection. If you encounter any problems, please feel free to contact us. Contact +420 725 441 733, info@monkeymum.com, www.monkeymum.com.

DISTRIBUTOR:

Monkey Mum s.r.o., V Nových domcích 401/2, Prague 10, ICO (ID): 07597851, DIC (VAT NUMBER): CZ07597851

MATERIAL:

○ Fabric: 100% Polyester

○ Mesh: 100% Polyester

○ Accessories: iron pipes, PP plastic parts, EPE soft pipes.

CARE AND MAINTENANCE:

1. Before use, please check whether the parts are complete, whether the installation is in place, and whether the combination connection is loose.

2. When assembling and disassembling, please strictly follow the instructions in the product manual to avoid unnecessary damage.

3. Wipe gently with warm water when cleaning. Do not use any detergent, solvent or other highly potent soap. Maximum temperature for handwash is 40°C. Do not blecach. Do not iron. Do not dry clean.

Please read the following carefully. Failure to follow these warnings and instructions will result in serious injury.

Warning: Don't leave anything that may be a stepping foot or causing suffocation, strangling in the bed fence;

This bed rail is suitable for children aged 0-5, not suitable for children over 5 years old;

This bed rail is not suitable for the elderly, the weak and used in non-domestic environments;

The bed raili is only for assembling on the bed. Other ways of using are not recommended;

The bed rail is not a substitute for a light, small bed.

The bed rail is suitable for the bed with a minimum hight of 1500 mm. When it is used together with the bed and mattress, the risk of the baby falling outside the bed can be reduced;

The bed rail cannot be used for the bed with a mattress surface of 600 mm above the ground;

The min thickness of the mattress suitable for the bed rail is: 100 mm; the max is 400 mm;

The height of the bed rail must be at least 500mm above the mattress surface at any angle;

The bed rail needs to be bound to the bed/mattress with a fixed belt; and it needs to be checked for proper installation and proper binding before use; it must be checked regularly for its overall condition, especially the safety of any locking device on the product. Ensure it is functioning properly before continuing to use.

The bed rail shall be installed and bound according to the user's guide, and it shall be closely attached to the mattress. The gap between bed rail and mattress shall not exceed 10mm.

The distance between the under pipe part of the bed rail and the surface of the mattress shall not exceed 70mm. Please be alert to the safety accident caused by the gap between the child's limb and the bed rail;

This product may be damaged if it is used improperly or when it is hit by sharp or hard objects; Do not use brute force to press or pull after installation of this product, otherwise it will cause damage to it; Do not add any lubricants or other chemicals to this product;

After the installation, please dispose of the packaging materials such as straps and plastic bags in time,

and do not use them as children's toys to avoid danger;

As a safety accessory, this product is not a complete suitable for all kinds of special-shaped beds and mattresses. It is strictly forbidden to use when the bed rail does not match the mattress.

○ The bed rail width is **1470 mm**, the fitted mattress length should be not less than **1490-1520 mm**;
○ The bed rail width is **1770 mm**, the fitted mattress length should be not less than **1790-1820 mm**;
○ The bed rail width is **1970 mm**, the fitted mattress length should be not less than **1990-2020 mm**;

It is recommended to buy 2-4 pieces of the bed rail. The combined use is safer.

ATTENTION & CAUTION INFORMATIONS:

Warning: Near this product, avoid open flames and other strong power sources, such as electric sparks, gas fires, etc.; if any part of this product is damaged, torn or lost, don't continue to use it;

Warning: When a child starts standing with his or her hands or knees, there is a risk of entanglement or strangle if the toy is not removed;

Warning: Do not leave the child unattended while the child is playing on the bed with this product

Before use, please make sure that both ends of the upper pipe fittings are connected and locked to side frames.

INSTRUKCJA

Otrzymałeś/aś barierki, których jakość została precyzyjnie skontrolowana. Jeśli znajdziesz jakiś problem, prosimy o kontakt www.monkeymum.com, tel: +48 729 086 638, e-mail: informacje@monkeymum.com.

DYSTRYBUTOR:

Monkey Mum s.r.o., V Nových domcích 401/2, Praga 10, IC: 07597851, DIC: CZ07597851.

SKŁAD:

○ Materiał: 100% poliester
○ Siatka: 100% poliester
○ Akcesoria: metalowe rurki, plastikowe elementy (PP), miękkie elementy (pianka EPE).

KONSERWACJA:

1. Przed użyciem upewnij się, że wszystkie elementy produktu są kompletne. Następnie sprawdź, czy wszystkie części są na odpowiednim miejscu, a także skontroluj czy połączenie jest odpowiednio dokręcone.

2. Podczas montażu i demontażu przestrzegaj instrukcji, aby uniknąć niepotrzebnego uszkodzenia produktu.

3. W razie potrzeby otrzyj barierkę ściereczką namoczoną w ciepłej wodzie. Nie używaj żadnych środków czyszczących, mydeł w płynie, ani innych agresywnych mydeł.

4. Czyszczenie materiałowej płachty – maksymalna temperatura dla prania ręcznego to 40°C. Nie wybielić. Nie prasować. Nie czyścić chemicznie.

5. Akcesoria do tych barierek można zakupić tylko w naszym sklepie internetowym www.monkeymum.com.

OSTRZEŻENIA I WSKAZÓWKI DOT. BEZPIECZEŃSTWA:

Prosimy, przeczytaj dokładnie te ostrzeżenia. Niezastosowanie się do tych instrukcji może skutkować poważnymi obrażeniami.

Ostrzeżenie: Nie zostawiaj na łóżku wewnątrz stworzonego z barierek kojca nic, na co dziecko może stanąć i sięgać wyżej.
Ostrzeżenie: Nie zostawiaj na łóżku wewnątrz stworzonego z barierek kojca nic, co mogłoby spowodować uduszenie.
Ostrzeżenie: Unikaj otwartego źródła ognia lub innego źródła ciepła (elektrycznych iskier, kominków gazowych itd.) blisko barierek. Jeśli jedna z części barierki jest uszkodzona, rozdarta lub się zgubiła, zaprzestań używania barierek.
Ostrzeżenie: W okresie, kiedy dziecko zacznie wstawać, istnieje ryzyko uduszenia, jeśli z kojca nie zostaną usunięte zabawki.
Ostrzeżenie: Nie pozostawiaj dziecka bez nadzoru, jeśli bawi się wewnątrz łóżka, tworzącego kojec.

INSTRUKCJE BEZPIECZEŃSTWA:

● Przed użyciem upewnij się, że oba zakończenia górnych tyczek są połączone i zamknięte w bocznej ramie.

● Te barierki są odpowiednie dla dzieci w wieku 0-5 lat, nie są odpowiednie dla dzieci powyżej 5. r.ż.

● Te barierki nie są odpowiednie dla osób starszych, dla osób w jakikolwiek sposób osłabionych czy niepełnosprawnych. Barierki nie są także odpowiednie do wykorzystywania w innych środowiskach niż domowe.

● Te barierki nadają się tylko do montowania na łóżko. Montaż w innych miejscach nie jest zalecana.

● Te barierki są odpowiednie tylko na klasyczne łóżko (ciężar i wymiary), nie są odpowiednie na lekkie czy małe łóżko ze względu na brak wystarczającego poziomu bezpieczeństwa. Barierek nie wolno używać na górnym piętrze łóżka piętrowego.

●Te barierki zostały stworzone dla łóżek o minimalnej długości 150 cm i szerokości 90 cm. Jeśli barierki używane są wraz z łóżkiem z materacem, ryzyko upadku dziecka z łóżka zmniejsza się.

● Minimalna wysokość materaca odpowiednia dla tych barierek to 10 cm, maksymalna wysokość 30 cm.

● Konieczne jest, aby barierki znajdowały się zawsze co najmniej 50 cm nad powierzchnią materaca pod każdym kątem.

● Następnie koniecznym jest to, aby barierki były przywiązane do łóżka/materaca pasem montażowym. Instalacja pasa oraz kontrola montażu musi być przeprowadzona dokładnie, zanim zaczniesz używać barierek. Regularnie kontroluj stan barierek, przede wszystkim bezpieczeństwa wszystkich systemów blokujących na barierkach. Upewnij się, że produkt działa poprawnie przed kolejnym użyciem.

● Barierki należy zamontować i przypiąć pasem według tej instrukcji. Barierki muszą być pewnie przymocowane do materaca. Przerwa między barierkami i materacem nie może być większa niż 1 cm.

● Odległość między dolną tyczką barierki a powierzchnią materaca nie może przekroczyć 7 cm. Prosimy, uważaj i uświadom sobie, że właśnie ta przerwa może spowodować uraz kończyny dziecka.

● Może dojść do uszkodzenia barierek, jeśli nie są wykorzystywane w adekwatny sposób lub przy uderzaniu w nie ostrymi i twardymi przedmiotami. Nie używaj nadmiernej siły przy naciskaniu lub składania barierek. Nie aplikuj na barierki żadnych substancji poślizgowych ani innych chemikaliów.

● Po zamontowaniu tego produktu, zlikwiduj opakowania w adekwatny sposób, nie wykorzystuj opakowań (małych części czy plastikowych folii) jako zabawek dla dzieci, ze względu na ich niebezpieczeństwo.

● Te bramki nie są kompatybilne z wszystkimi łóżkami i materacami (np. specjalnie ukształtowane łóżka). Nigdy nie używaj barierek, jeśli barierki nie pasują do materaca.

○ Szerokość barierek typu 1 to **147 cm**, odpowiedni materac do tych barierek ma długość **149-152 cm**
○ Szerokość barierek typu 2 to **177 cm**, odpowiedni materac do tych barierek ma długość **179-182 cm**
○ Szerokość barierek typu 3 to **197 cm**, odpowiedni materac do tych barierek ma długość **199-202 cm**

Polecamy zakupić 2-4 sztuki naszych barierek dla większego bezpieczeństwa.

ANWEISUNGEN

Sie halten ein Bettgitter in der Hand, das einer präzisen Qualitätskontrolle unterzogen wurde. Wenn Sie auf ein Problem treffen, kontaktieren Sie uns bitte unter: www.monkeymum.com, +49 781 956 33021,
Email: information.de@monkeymum.com.

IMPORTEUR:

Monkey Mum s.r.o., V Nových domcích 401/2, Praha 10, Ident. Nr.: 07597851, UID: CZ07597851.

ZUSAMMENSETZUNG:

○ Stoff: 100% Polyester

○ Netz: 100% Polyester

○ Zubehör: Eisenrohre, PP Kunststoffteile, EPE weiche Teile.

PFLEGE:

1. Vergewissern Sie sich bitte bevor Sie das Bettgitter verwenden, dass alle Teile komplett sind. Kontrollieren Sie weiter, ob alle Teile an ihrer Stelle sind und ob die kombinierten Verbindungen richtig festgezogen sind.

2. Halten Sie sich bei der Montage und Demontage genau an die Anweisungen der Gebrauchsanweisung, um unnötige Produktschäden zu verhindern.

3. Reinigen Sie das Bettgitter sanft mit warmem Wasser und einem Tuch. Verwenden Sie keine Reinigungsmittel, lösliche oder sonst stark wirkende Seifen.

4. Reinigung der Stoffplane – in der Hand bei maximal 40°C waschen. Keine Bleichmittel verwenden. Nicht bügeln. Nicht chemisch reinigen.

5. Das Zubehör zu diesen Bettgittern ist nur in unserem E-Shop www.monkeymum.com erhältlich.

WARNUNGEN UND SICHERHEITSANWEISUNGEN:

Lesen Sie bitte aufmerksam diese Informationen. Wenn Sie diese Anweisungen nicht befolgen kann dies zu ernsten Verletzungen führen.

Warnung: Lassen Sie nichts auf dem Bett im Inneren des Bettgitters liegen, worauf sich das Kind stellen könnte.
Warnung: Lassen Sie nichts auf dem Bett im Inneren des Bettgitters liegen, wodurch das Kind ersticken oder sich strangulieren könnte.
Warnung: Vermeiden Sie in der Nähe des Bettgitters offenes Feuer oder starke Energiequellen wie elektrische Funkten, Gasbrenner usw. Sollte ein Teil des Bettgitters beschädigt, gerissen oder verloren gegangen sein, dürfen Sie das Bettgitter nicht weiter verwenden.
Warnung: Sobald das Kind zu stehen beginnt, kann es ersticken oder sich strangulieren, sofern nicht die Spielsachen aus dem Bettgitter entfernt werden.
Warnung: Lassen Sie das Kind nicht unbeaufsichtigt, wenn es auf dem Bett im Inneren des Bettgitters spielt.

SICHERHEITSANWEISUNGEN:

● Vergewissern Sie sich bitte vor der Nutzung des Bettgitters, dass beide Enden der oberen Stangen mit dem Seitenrahmen verbunden und gesichert sind.

● Diese Bettgitter eignen sich für Kinder im Alter von 0 bis 5 Jahren, sie sind nicht für Kinder mit mehr als 5 Jahren geeignet.

● Diese Bettgitter eignen sich weder für ältere Personen (Senioren), noch für schwache oder behinderte Personen. Diese Bettgitter sind nur für den häuslichen Gebrauch geeignet.

● Diese Bettgitter sind nur für die Montage auf einem Bett bestimmt. Eine Montage an anderen Stellen wird nicht empfohlen.

● Diese Bettgitter eignen sich nur für klassische Betten (Gewicht und Abmessungen), sie eignen sich nicht für leichte oder kleine Betten, da dabei nicht die erforderliche Sicherheit gegeben ist. Die Bettgitter sind nicht für das obere Stockwerk von Etagenbetten geeignet.

● Die Bettgitter sind für Betten mit einer Mindestlänge von 150 cm und einer Breite von 90 cm bestimmt. Wenn die Bettgitter zusammen mit einem Bett und einer Matratze verwendet werden, wird das Risiko, dass das Kind aus dem Bett fällt minimiert.

● Die minimale Stärke der für diese Bettgitter geeigneten Matratze beträgt 10 cm, die maximale Stärke beträgt 30 cm.

● Die Bettgitter sollten immer und in jedem Winkel mindestens 50 cm über der Oberfläche der Matratze sein.

● Weiter müssen die Bettgitter mit einem Fixierungsgurt am Bett/an der Matratze fixiert werden. Die Installation dieses Fixierungsgurtes muss sorgfältig durchgeführt werden und die Fixierung muss kontrolliert werden, bevor das Bettgitter eingesetzt wird. Kontrollieren Sie regelmäßig den Zustand der Bettgitter, vor allem die Sicherheit aller Sicherungsvorrichtungen der Bettgitter. Vergewissern Sie sich, dass das Produkt vor der weiteren Nutzung richtig funktioniert.

● Die Bettgitter müssen gemäß diesem Handbuch installiert und mit einem Gurt gesichert werden. Die Bettgitter müssen fest mit der Matratze verbunden sein. Der Spalt zwischen dem Bettgitter und der Matratze darf nicht größer als 1 cm sein.

● Der Abstand zwischen der unteren Stange des Gitters und der Matratzenoberfläche darf nicht größer als 7 cm sein. Achten Sie bitte darauf und bedenken Sie, dass gerade dieser Spalt zu Verletzungen an den Armen und Beinen des Kindes führen kann.

● Diese Bettgitter können beschädigt werden, wenn sie nicht entsprechend genutzt werden, oder wenn mit scharfen oder harten Gegenständen dagegen geschlagen wird. Setzen Sie beim Zusammendrücken oder Zusammenziehen des Bettgitters keine große Kraft ein, das könnte zu Beschädigungen führen. Verwenden Sie mit diesen Bettgittern keine Schmierstoffe (Fette) oder andere Chemikalien.

● Entsorgen Sie nach dem Zusammenbau dieses Produktes bitte das Verpackungsmaterial auf geeignete Weise, verwenden Sie das Verpackungsmaterial (wie kleine Plastikteile oder Plastikfolien) nicht als Spielzeug für die Kinder.

● Diese Bettgitter sind nicht mit allen Betten und Matratzen kompatibel (zum Beispiel speziell geformte Betten). Es ist strengstens verboten die Bettgitter zu verwenden, wenn die Bettgitter nicht auf die Matratzen passen.

○ Die Breite des Bettgitters des Typs 1 beträgt **147 cm**, die für dieses Bettgitter geeignete Matratze sollte **149-152 cm** lang sein.
○ Die Breite des Bettgitters des Typs 2 beträgt **177 cm**, die für dieses Bettgitter geeignete Matratze sollte **179-182 cm** lang sein.
○ Die Breite des Bettgitters des Typs 3 beträgt **197 cm**, die für dieses Bettgitter geeignete Matratze sollte **199-202 cm** lang sein.

Wir empfehlen 2 bis 4 Stück unserer Bettgitter zu kaufen um für größere Sicherheit zu sorgen.

UTASÍTÁS

Pontos minőségellenőrzéssel rendelkező korlátokat kapott a kezébe. Ha bármilyen problémája lenne vele, forduljon hozzánk: www.monkeymum.com, tel: +36 12344573, e-mail: informacio@monkeymum.com.

IMPORTŐR:

Monkey Mum s.r.o., V Nových domcích 401/2, Praha 10, IČ: 07597851, DIČ: CZ07597851.

ÖSSZETÉTEL:

○ Anyaga: 100% poliészter

○ Hálós szövet: 100% poliészter

○ Tartozékok: vascsövek, PP műanyag alkatrészek, EPE puha alkatrészek.

KARBANTARTÁS:

1. Használat előtt győződjön meg arról, hogy minden alkatrész teljes. Továbbá, hogy minden alkatrész a helyére legyen szerelve, és azt is, hogy a kombinált csatlakozás megfelelően meg van-e húzva.

2. Az össze- és szétszerelés során pontosan kövesse az utasításokat, hogy elkerülje a termék szükségtelen megkárosodását.

3. A sorompó tisztításakor óvatosan törölje le meleg vízben megnedvesített szövettel. Ne használjon semmilyen tisztítószert, oldódó vagy más nagyon hatékony szappant.

4. Ruhák tisztítása - kézi mosás maximális hőmérséklete 40 °C. Ne használjon fehérítőt. Nem vasalható. Ne tisztítsa vegyszerek használatával.

5. Ezekhez a korlátokhoz tartozékó kellékekket csak a www.monkeimum.com e-shopunkon vásárolhatjik meg.

FIGYELMEZTETÉSEK ÉS BIZTONSÁGI UTASÍTÁSOK :

Kérjük, nagyon figyelmesen olvassa el ezt az információt. Ezen utasítások be nem tartása súlyos sérülést okozhat.

Figyelmeztetés: Ne hagyjonak semmit az ágyon a korlát belsejében, amire a gyermek ráléphet vagy felemelkedhet.
Figyelmeztetés: Ne hagyjon semmit a védőburkolaton belül, amik fulladást vagy fojtást okozhatnak.
Figyelmeztetés: Kerülje a nyílt láng vagy más erős energiaforrás használatát a korlát közelében, mint például az elektromos szikrákat, gáztüzeket stb. Ha a korlát bármely része megsérül, elszakad vagy elveszett, ne használja tovább a korlátokat.
Figyelmeztetés: Amint a gyermek elkezd mászni, fulladás vagy fojtás következhet be, ha a játékokat nem távolítják el a korlátból.
Figyelmeztetés: Ne hagyja felügyelet nélkül a gyermeket, amikor a korlát belsejében az ágyon játszik.

BIZTONSÁGI UTASÍTÁSOK:

● Használat előtt győződjön meg arról, hogy a felső rudak mindkét vége csatlakoztatva van és rögzítve van az oldalkeretben.

● Ezek a korlátok 0 és 5 év közötti gyermekek számára alkalmasak, 5 évnél idősebb gyermekek számára nem alkalmasak.

● Ezek a korlátok nem alkalmasak idősek (nyugdíjasok), gyenge vagy bármilyen módon fogyatékos emberek számára. A sorompók szintén nem alkalmasak nem háztartási környezetre.

● Ezek a korlátok csak ágyra szerelhetőek. Máshol történő felszerelést nem ajánljuk.

● Ezek a korlátok csak klasszikus ágyhoz (súlyhoz és méretekhez) alkalmasak, könnyű vagy kisméretű ágyhoz nem, mert a biztonságot nem érhetjük el. A korlátok nem alkalmasak emeletes ágyak felső emeletes ágyához.

● Ezek a korlátok minimum 150 cm hosszú és 90 cm széles ágyhoz vannak készítve. Ha a rögzítőelemeket az ággyal és a matraccal együtt használják, csökken annak a veszélye, hogy a gyermek kiessen az ágyból.

● Az ezekhez a korlátokhoz alkalmas a matrac minimális vastagsága 10 cm, maximális vastagsága 30 cm.

● Szükséges, hogy a korlátok mindig legalább 50 cm-rel legyenek a matrac felülete felett bármilyen szögben.

● Szükséges továbbá, hogy a korlátokat rögzítőpánttal az ágyhoz/matrachoz kössék. Ezt a rögzítő öv beszerelését megfelelően kell elvégezni, és az öv rögzítését megfelelően ellenőrizni kell a korlátok használata előtt.

● Rendszeresen ellenőrizzék a korlátok állapotát, különös tekintettel a korlátok valamennyi reteszelőberendezésének biztonságára. Mielőtt újra használná, győződjön meg arról, hogy a termék megfelelően működik.

● A korlátoka a kézikönyv szerint kell felszerelni és hevederekkel rögzíteni. Az korlátokat szilárdan a matrachoz kell rögzíteni. A korlátok és a matrac közötti rés nem haladhatja meg az 1 cm-t.

● A korlátok alsó rúdja és a matrac felülete közötti távolság nem haladhatja meg a 7 cm-t. Kérjük, legyen óvatos, és ügyeljen arra, hogy ez a rés sérülést okozhat a gyermek végtagjában.

● Ezek az korlátok megsérülhetnek, ha nem megfelelően használják őket, vagy ha éles vagy kemény tárggyal verik őket. Ne használjon túlzott erőt a korláto tolásához vagy húzásához, nehogy kárt okozzon. Ne adjon hozzá és ne használjon kenőanyagokat vagy más vegyszereket ezekre az korlátokra.

● A termék üzembe helyezése után a hulladékokat megfelelően ártalmatlanítsa, az esetleges veszély miatt ne használja a hulladékokat (pl. apró darabokat vagy műanyag fóliát) gyermekeknek szánt játékként.

● Ezek a korlátok nem használhatók fel minden ággyal és matraccal (például speciálisan kialakított ágyakkal).

● Szigorúan tilos a korlátokat használni, ha a korlátok nem illeszkednek a matrachoz.

○ Az 1-es típusú korlát szélessége **147 cm**, ezekhez a korlátokhoz megfelelő matrac **149-152 cm** hosszú legyen.
○ A 2-es típusúkorlátszélessége **177 cm**, ezekhez a korlátokhoz megfelelő matrac **179-182 cm** hosszú legyen.
○ A 3-as típusúkorlát szélessége **197 cm**, ezekhez az akadályokhoz megfelelő matrac **199-202 cm** hosszú legyen.

Javasoljuk, hogy vásároljon 2-4 darab ágyi korlátott a nagyobb biztonság érdekében.

INSTRUCTIONS

Vous avez en main des barrières qui ont passé un contrôle précis de qualité. Si vous rencontrez le moindre problème, veuillez nous contacter sur : www.monkeymum.com, tél. : +33 183 764 286, email: information@monkeymum.com.

IMPORTATEUR :

Monkey Mum s.r.o., V Nových domcích 401/2, Prague 10, n° ID : 07597851, n° TVA : CZ07597851.

COMPOSITION :

○ Tissu : 100 % polyester

○ Tissu à mailles : 100 % polyester

○ Accessoires : tubes en fer, parties plastiques PP, parties molles EPE.

ENTRETIEN

1. Avant utilisation, veuillez vous assurer que toutes les parties sont complètes. De plus que toutes les parties sont installées à leur place ainsi que la liaison combinée est bien resserrée.

2. Lors du montage et du démontage, respecter avec précision les instructions dans le manuel pour éviter un endommagement inutile du produit.

3. Lors du nettoyage de la barrière, l'essuyer doucement avec un chiffon trempé dans de l'eau chaude. N'utiliser aucun nettoyant, savon soluble et ou autre savon hautement actif.

4. Nettoyage de la toile de tissu – la température maximale pour le lavage manuel est de 40 °C. Ne pas blanchir. Ne pas repasser. Ne pas nettoyer chimiquement.

5. Les accessoires pour ces barrières peuvent être achetés uniquement dans notre boutique en ligne www.monkeymum.com.

AVERTISSEMENT ET INSTRUCTIONS DE SÉCURITÉ

Veuillez lire les présentes informations très attentivement. Le non-respect de ces instructions peut entraîner de graves blessures.

Avertissement : Ne laisser aucun objet sur lequel l'enfant pourrait monter et s'élever sur le lit à l'intérieur du parc avec barrière.
Avertissement : Ne rien laisser pouvant entraîner un étouffement ou un étranglement sur le lit à l'intérieur du parc avec barrière.
Avertissement : Éviter près des barrières tout feu ouvert ou autre source puissante d'énergie comme, par exemple, étincelles électriques, feux de gaz, etc. Si un élément de la barrière est endommagé, déchiré et ou perdu, ne plus utiliser la barrière.
Avertissement : Au moment où l'enfant commence à se tenir debout peut se produire un étouffement et ou un étranglement si les jouets ne sont pas enlevés du parc avec barrière.
Avertissement : Ne pas laisser l'enfant sans surveillance s'il joue sur le lit à l'intérieur du parc avec barrière.

INSTRUCTIONS DE SÉCURITÉ :

● Veuillez vous assurer avant l'utilisation que les deux extrémités des barres supérieures sont raccordées et verrouillées dans le cadre latéral.

● Ces barrières conviennent aux enfants âgés de 0 à 5 ans, elles ne conviennent pas aux enfants de plus de 5 ans.

● Ces barrières ne conviennent pas aux personnes âgées (retraités), aux personnes atteintes d'une faiblesse ou d'un handicap. De plus, les barrières ne conviennent pas à un environnement hors du cadre domestique.

● Ces barrières ne sont fabriquées que pour un montage sur un lit. Un montage ailleurs n'est pas recommandé.

● Ces barrières ne conviennent qu'à un lit classique (par son poids et ses dimensions), elles ne conviennent pas à un lit léger ou petit, car l'effet de sécurité ne serait pas atteint.

● Les barrières sont fabriquées pour un lit d'une longueur minimale de 150 cm et d'une largeur de 90 cm. Si les barrières sont employées avec un lit et un matelas, le risque que l'enfant chute du lit en est réduit.

● L'épaisseur minimale du matelas convenant à ces barrières est de 10 cm, l'épaisseur maximale étant, elle, de 30 cm.

● Il est nécessaire que les barrières soient toujours au moins 50 cm au-dessus de la surface du matelas, et ce dans n'importe quel angle.

● Il est en outre nécessaire que les barrières soient attachées au lit/matelas par une bande de fixation. Cette installation de la bande de fixation doit être réalisée en bonne et due forme et la fixation de la bande doit être dûment contrôlée avant de commencer à utiliser les barrières. Contrôler régulièrement l'état des barrières, avant tout la sécurité de tous les dispositifs de fermeture sur les barrières. S'assurer que le produit fonctionne de manière parfaitement correcte avant toute autre utilisation.

● Les barrières doivent être installées et fixées par la bande selon le présent mode d'emploi. Les barrières doivent être fermement fixées au matelas. L'espace entre les barrières et le matelas ne doit pas dépasser 1 cm.

● La distance entre la barre inférieure des barrières et la surface du matelas ne doit pas dépasser 7 cm. Veuillez faire attention à ce point et avoir conscience que c'est justement cet espace qui peut causer une blessure du membre de l'enfant.

● Ces barrières peuvent être endommagées si elles ne sont pas utilisées d'une façon adéquate ou si vous les heurtez avec des objets saillants et ou durs. Ne pas utiliser une grande force pour presser ou assembler les barrières car cela entraînerait leur endommagement. N'ajouter et n'utiliser aucun lubrifiant (graisse) ou autre produit chimique sur ces barrières.

● Après l'installation de ce produit, veuillez éliminer les déchets d'une manière adéquate, ne pas utiliser les matériaux de rebut (comme les petites pièces ou les films plastiques) en tant que jouets pour les enfants du fait d'un danger possible.

● Ces barrières ne sont pas compatibles avec tous les lits et matelas (par exemple lits de formes spéciales). Il est strictement interdit d'utiliser les barrières si elles ne sont pas compatibles avec le matelas.

○ L'épaisseur des barrières de type 1 est **147 cm**, le matelas convenant à ces barrières devrait avoir une longueur de **149-152 cm**.

○ L'épaisseur des barrières de type 2 est **177 cm**, le matelas convenant à ces barrières devrait avoir une longueur de **179-182 cm**.

○ L'épaisseur des barrières de type 3 est **197 cm**, le matelas convenant à ces barrières devrait avoir une longueur de **199-202 cm**.

Nous recommandons d'acheter 2 à 4 unités de barrières de lit pour une plus grande sécurité.

ISTRUZIONI

Le barriere che ha appena acquistato sono passate attraverso un rigoroso processo di controllo della qualità. Se riscontra problemi, per cortesia ci contattati su: www.monkeymum.com,tel: +420 725 441 733, e-mail: informazione@monkeymum.com,

IMPORTATORE:

Monkey Mum s.r.o., V Nových domcích 401/2, Praga 10, ID aziendale num.: 07597851, PARTITA IVA: CZ07597851.

COMPOSIZIONE:

○ Materiale: 100% poliestere

○ Tessuto a rete: 100% poliestere

○ Accessori: tubi in acciaio, parti in plastica PP, parti morbide EPE.

MANUTENZIONE:

1. Si prega di assicurarsi che tutte le parti siano complete prima dell'uso. Inoltre, che tutte le parti siano installate al loro posto e che le giunzioni combinate siano serrate correttamente.

2. Seguire alla lettera le istruzioni del manuale durante il montaggio e lo smontaggio per evitare danni inutili al prodotto.

3. Quando si puliscono le barriere, passare un panno imbevuto di acqua calda in maniera delicata. Non usare detergenti, soluzioni solubili o altri saponi ad alta resistenza.

4. Pulizia del tessuto di copertura: la temperatura massima per il lavaggio a mano è di 40°C. Non usare candeggine. Non stirare. Non usare prodotti chimici.

5. Gli accessori per queste barriere possono essere acquistati solo nel nostro e-shop www.monkeymum.com.

AVVERTENZE E ISTRUZIONI DI SICUREZZA:

Si prega di leggere queste informazioni attentamente. Il mancato rispetto di queste istruzioni può provocare gravi lesioni.

Attenzione: Non lasciare nulla sul letto all'interno delle barriere su cui il bambino possa salire e raggiungere un'altezza elevata.
Attenzione: Non lasciare nulla sul letto all'interno delle barriere che possa causare soffocamento o strangolamento.
Attenzione: Evitare fiamme vive o altre forti fonti di energia come scintille elettriche, gas, ecc. vicino al box. Se una qualsiasi parte delle barriere è danneggiata, strappata o persa, smettere di usarlo.
Attenzione: Nel momento in cui un bambino inizia a stare in piedi, si possono verificare eventi di soffocamento o strangolamento se i giocattoli non vengono rimossi dall'interno delle barriere.
Attenzione: Non lasciare il bambino da solo se sta giocando sul letto all'interno delle barriere.

ISTRUZIONI DI SICUREZZA:

● Prima dell'uso, assicurarsi che entrambe le estremità superiori delle barriere siano collegate e bloccate nella struttura laterale.

● Queste barriere sono adatte ai bambini da 0 a 5 anni, non ai bambini oltre i 5 anni.

● Queste barriere non sono adatte agli anziani (pensionati) e a persone con disabilità fisiche e mentali. Inoltre, le barriere non sono adatte ad ambienti non domestici.

● Queste barriere sono fatte per essere montate solo su di un letto. L'installazione su altre strutture/oggetti non è raccomandata.

● Queste barriere sono adatte solo per letti convenzionali (sia per il peso che per le dimensioni), non sono adatte per letti leggeri o piccoli perché non si raggiungerebbe la necessaria sicurezza minima. Le sponde non sono adatte per la parte superiore di letto a castello.

● Le barriere sono fatte per un letto con una lunghezza minima di 150 cm e una larghezza di 90 cm. Se le barriere sono usate insieme ad un letto con materasso, il rischio di caduta del bambino dal letto è ridotto.

● Lo spessore minimo del materasso adatto a queste barriere è di 10 cm, il massimo è di 30 cm.

● È essenziale che le barriere siano sempre al meno 50 cm sopra la superficie del materasso in ogni angolo.

● È inoltre necessario che le barriere siano legate alletto/materasso con una cinghia di fissaggio. È necessario che questa installazione della cinghia di fissaggio sia fatta correttamente e che il fissaggio della cinghia sia controllato attentamente prima di usare le barriere. Controllare regolarmente le condizioni delle barriere, specialmente la sicurezza di tutti i dispositivi di bloccaggio delle barriere. Assicurarsi che il prodotto funzioni perfettamente prima di usarlo di nuovo.

● Le barriere devono essere installate e fissate con una cinghia seguendo le indicazioni di questo manuale. Le barriere devono essere saldamente fissate al materasso. Lo spazio tra le barriere e il materasso non deve superare 1 cm.

● La distanza tra la barra inferiore delle barriere e la superficie del materasso non devesuperare7 cm. Si prega di fare attenzione a questo spazio. Tenga in considerazione che questa fessura può causare lesioni all'art o del bambino.

● Queste barriere possono essere danneggiate se non sono usate adeguatamente o se le si colpisce con oggetti appuntiti o duri. Non usate una forza eccessiva per spingere o tirare le barriere giacché può causare danni alle stesse. Non aggiungere o usare lubrificanti (grasso) o altri prodotti chimici su queste barriere.

● Dopo aver installato questo prodotto, si prega di smaltire i rifiuti in modo adeguato, non utilizzare materiali di scarto (come piccoli pezzi o fogli di plastica) come giocattoli per i bambini a causa del loro potenziale pericolo.

● Queste barriere non sono compatibili con tutti i letti e materassi (per esempio, i letti di forma speciale). È severamente vietato l'uso di barriere a meno che le barriere non corrispondano al materasso.

○ La larghezza delle barriere di tipo 1 è di **147 cm**, i materassi adatti per queste barriere dovrebbero essere lunghi **149-152 cm**.

○ La larghezza delle barriere di tipo 2 è di **177 cm**, i materassi adatti per queste barriere dovrebbero essere lunghi **179-182 cm**.

○ La larghezza delle barriere di tipo 3 è di **197 cm**, i materassi adatti per queste barriere dovrebbero essere lunghi **199-202 cm**.

Raccomandiamo di comprare da 2 a 4 delle nostre barriere per letto per una maggiore sicurezza.

INSTRUCCIONES

Las barreras que acaba de adquirir han pasado por un riguroso proceso de control de calidad. Si tiene algún problema, póngase en contacto con nosotros en: www.monkeymum.com, tel.: +420 725 441 733, correo electrónico: informacion@monkeymum.com.

IMPORTADOR:

Monkey Mum s.r.o., V Nových domcích 401/2, Praga 10, ID de empresa núm.: 07597851, NIF: CZ07597851.

COMPOSICIÓN:

○ Material: 100% poliéster

○ Tejido de malla: 100% poliéster

○ Accesorios: tubos de acero, piezas de plástico PP, piezas blandas EPE.

MANTENIMIENTO:

1. Por favor, asegúrese de que todas las piezas estén completas antes de su uso. También, que todas las piezas estén instaladas en su sitio y que las juntas combinadas estén bien apretadas.

2. Siga al pie de la letra las instrucciones del manual durante el montaje y el desmontaje para evitar daños innecesarios en el producto.

3. Cuando limpie las barreras, pase suavemente un paño empapado en agua tibia. No utilice detergentes, soluciones solubles u otros jabones de alta resistencia.

4. Limpieza del tejido envolvente: la temperatura máxima para el lavado a mano es de 40°C. No utilice lejías. No planche. No utilice productos químicos.

5. Los accesorios para estas barreras sólo pueden adquirirse en nuestra tienda electrónica www.monkeymum.com.

ADVERTENCIAS E INSTRUCCIONES DE SEGURIDAD:

Por favor, lea esta información con cuidado. El incumplimiento de estas instrucciones puede provocar lesiones graves.

Advertencia: No deje nada en la cama dentro de las barreras sobre las que el niño pueda subirse y alcanzar una gran altura.

Advertencia: No deje nada en la cama dentro de las barreras que pueda causar asfixia o estrangulamiento.

Advertencia: Evite las llamas vivas u otras fuentes fuertes de energía como chispas eléctricas, gas, etc. cerca de las barreras. Si alguna parte de las barreras está dañada, desgarrada o se ha perdido, deje de utilizarlas.

Advertencia: En cuanto el niño comience a ponerse de pie, puede producirse asfixia o estrangulamiento si no se retiran los juguetes del interior de las barreras.

Advertencia: No deje a su hijo solo si está jugando en la cama dentro de las barreras.

INSTRUCCIONES DE SEGURIDAD:

● Antes de utilizar las barreras, asegúrese de que los dos extremos superiores de éstas estén conectados y bloqueados en la estructura lateral.

● Estas barreras son adecuadas para niños de 0 a 5 años, no para niños mayores de 5 años.

● Estas barreras no son adecuadas para las personas mayores (jubilados) y para las personas con discapacidades físicas y/o mentales. Además, las barreras no son adecuadas para entornos no domésticos.

● Estas barreras están hechas para ser montadas únicamente en una cama. No se recomienda la instalación en otras estructuras/objetos.

● Estas barreras sólo son adecuadas para camas convencionales (tanto por su peso como por su tamaño), no son adecuadas para camas ligeras o pequeñas porque no se conseguiría la seguridad mínima necesaria. Las barreras no son adecuadas para la cama superior de las literas.

● Las barreras están hechas para una cama con una longitud mínima de 150 cm y una anchura de 90 cm. Si las barreras se utilizan junto con una cama con colchón, se reduce el riesgo de que el niño se caiga de la cama.

● El grosor mínimo del colchón adecuado para estas barreras es de 10 cm, el máximo es de 30 cm.

● Es esencial que las barreras estén siempre al menos 50 cm por encima de la superficie del colchón en cada esquina.

● Las barreras también deben estar atadas ala cama/colchón con una correa de sujeción. Es necesario que la instalación de la correa se haga correctamente y que se compruebe cuidadosamente la fijación de la correa antes de utilizar las barreras. Compruebe regularmente el estado de las barreras, especialmente la seguridad de todos los dispositivos de bloqueo de las mismas. Asegúrese de que el producto funcione perfectamente antes de volver a utilizarlo.

● Las barreras deben ser instaladas y aseguradas con una correa según las instrucciones de este manual. Las barreras deben estar firmemente sujetas al colchón. El espacio entre las barreras y el colchón no debe superar 1 cm.

● La distancia entre la barra inferior de las barreras y la superficie del colchón no debe superar los 7 cm. Preste atención a este espacio. Tenga en cuenta que este hueco puede causar lesiones en las extremidades del niño.

● Estas barreras pueden dañarse si no se utilizan correctamente o si se golpean con objetos afilados o duros. No emplee una fuerza excesiva para empujar o tirar de las barreras, ya que podría dañarlas. No añada ni utilice lubricantes (grasa) u otros productos químicos en estas barreras.

● Después de instalar este producto, por favor, elimine los residuos adecuadamente, no utilice materiales de desecho (como piezas pequeñas o láminas de plástico) como juguetes para los niños debido a su potencial peligro.

● Estas barreras no son compatibles con todas las camas y colchones (por ejemplo, las camas con formas especiales). El uso de barreras está estrictamente prohibido a menos que las barreras coincidan con el colchón.

○ La anchura de las barreras de tipo 1 es de 147 cm, los colchones adecuados para estas barreras deben tener una longitud de 149 a 152 cm.

○ La anchura de las barreras de tipo 2 es de 177 cm, los colchones adecuados para estas barreras deben tener una longitud de 179 a 182 cm.

○ La anchura de las barreras de tipo 3 es de 197 cm, los colchones adecuados para estas barreras deben tener una longitud de 199 a 202 cm.

Recomendamos comprar de 2 a 4 de nuestras barreras para camas para mayor seguridad.

INSTRUCTIES

U hebt bedhekken ontvangen met een strenge kwaliteitscontrole. Als u problemen ondervindt, laat het ons dan weten via www.monkeymum.com, telefoonnummer +420 725 441 733 of e-mailadres info.nl@monkeymum.com

IMPORTEUR:

Monkey Mum s.r.o., V Nových domcích 401/2, Praag 10, identificatienummer: 07597851, btw-nummer: CZ07597851.

MATERIAAL:

○ Stof: 100% polyester

○ Stof net: 100% polyester

○ Accessoires: Metalen buizen, plastic delen (PP), zachte delen (EPE)

ONDERHOUDSINSTRUCTIE:

1. Zorg ervoor dat alle onderdelen zijn compleet, dat ze op juiste plekken zijn gemonteerd en dat ze correct zijn vastgedraaid op de raakpunten, voordat u het product gebruikt.

2. Volg de montage- en demontage-instructies nauwkeurig op zoals aangegeven in de handleiding om schade aan het product te voorkomen.

3. Maak het bedhekje schoon door het voorzichtig af te vegen met een doek die in warm water is gedompeld. Gebruik geen wasmiddelen, oplosbare of andere zeer effectieve zepen

4. Het stoffen laken schoonmaken: Met de hand wassen op maximaal 40°C. Niet bleken. Niet strijken. Niet chemisch reinigen.

5. Accessoires voor deze bedhekken kunt u alleen in onze webwinkel www.monkeymum.com kopen.

WAARSCHUWING EN VEILIGHEIDSINSTRUCTIE:

Lees deze informatie aandachtig door. Het niet opvolgen van de instructies kan leiden tot ernstige verwondingen

Waarschuwing: Laat niets achter in de box van bedhekken waar uw kind op zou kunnen stappen om zichzelf omhoog te brengen

Waarschuwing: Laat niets achter in de box van bedhekken waar uw kind in zou kunnen stikken of zich mee zou kunnen wurgen.

Waarschuwing: Vermijd open vuur of andere intense energiebronnen (bijv. vonken, gasvuur enz.). Als een van de delen van het bedhekje beschadigd, gescheurd of verloren is, gebruik het bedhekje dan niet.

Waarschuwing: Als uw kind rechtop staat, houd geen speelgoed in de box om verstikking of wurging te voorkomen

VEILIGHEIDSINSTRUCTIE:

● Zorg ervoor dat allebei de uiteinden van de bovenste staven zijn bevestigd en vergrendeld in het zijframe voordat u het product gebruikt.

● Deze bedhekjes zijn geschikt voor kinderen vanaf 0 tot 5 jaar. Ze zijn niet geschikt voor kinderen ouder dan 5 jaar.

● Deze bedhekjes zijn niet geschikt voor senioren of voor personen met enige vorm van onbeweeglijkheid of handicap. De bedhekjes zijn ook niet geschikt buiten de thuisomgeving.

● Deze bedhekken zijn vervaardigd om op het bed te worden gemonteerd. We raden af om ze ergens anders op te monteren.

● Gezien het gewicht en de afmetingen zijn deze bedhekken alleen geschikt voor een standaard bed. Ze zijn niet geschikt voor een licht of klein bed waarop ze niet de juiste veiligheid zouden garanderen. De bedhekjes zijn niet geschikt voor het bovenste stapelbed.

● Deze bedhekjes zijn vervaardigd om op een bed te gebruiken van minimale lengte 150 cm en breedte 90 cm. Het risico dat uw baby uit bed valt wordt geminimaliseerd als u het bedhek gebruikt op een bed met matras

● De minimale dikte van het matras geschikt voor deze bedhekken is 10 cm, de maximale dikte van het matras 30 cm.

● De bedhekken moeten te allen tijde en onder elke hoek minimaal 50 centimeter boven het oppervlak van de matras zijn.

● De bedhekken moeten aan het bed/matras worden vastgemaakt met een bevestigingsband. Het is noodzakelijk dat de bevestigingsband correct is geïnstalleerd en dat de installatie ervan zorgvuldig wordt gecontroleerd voordat u de bedhekken gebruikt. Controleer regelmatig de staat van de bedhekken, in het bijzonder van de veiligheid van de vergrendelingsmechanismen. Zorg ervoor dat het product volledig goed werkt voordat u het gebruikt.

● De bedhekken moeten worden gemonteerd en vastgemaakt door een band volgens deze handleiding. De bedhekken moeten stevig aan de matras worden bevestigd. De ruimte tussen de bedhekken en het matras mag niet groter zijn dan 1 cm.

● De ruimte tussen de onderste staaf en het oppervlak van het matras mag niet groter zijn dan 7 cm. Let op en houd er rekening mee dat juist de aanwezigheid van deze ruimte kan leiden tot letsel aan ledematen.

● Deze bedhekken kunnen beschadigd raken door oneigenlijk gebruik of door het gebruik van scherpe of stevige voorwerpen. Druk of trek niet met kracht aan de bedhekken om schade te voorkomen. Breng geen smeermiddelen of andere chemicaliën aan op de bedhekken.

● Voer afval op de juiste manier af na montage van dit product. Gebruik geen afvalmateriaal (bijv. kleine onderdelen of plastic folie) als kinderspeelgoed vanwege het risico op letsel.

● Deze bedhekken zijn niet compatibel met alle soorten bedden en matrassen (bijv. speciaal gevormde bedden. Het is ten strengste verboden om de bedhekken te gebruiken op ongeschikte matrassen.

○ De breedte van de bedhekjes type 1 is 147 cm, geschikte matrassen zijn 149 - 152 cm lang.

○ De breedte van de bedhekjes type 2 is 177 cm, geschikte matrassen zijn 179 - 182 cm lang.

○ De breedte van de bedhekjes type 3 is 197 cm, geschikte matrassen zijn 199 - 202 cm lang.

We raden aan om 2 tot 4 stuks van onze bedhekken te kopen om de juiste veiligheid te garanderen.

NAVODILA

Prejeli ste ograje, ki za sabo imajo natančen nadzor kakovosti. Če naletite na kakršnokoli težavo, prosimo, da nas kontaktirate na: www.monkeymum.com,
tel: (+386) 069 732 652,
epošta: informacije@monkeymum.com,

UVOZNIK:

Monkey Mum s.r.o., V Nových domcích 401/2, Praga 10, mat. št.: 07597851, ID za DDV: CZ07597851.

SESTAVA:

○ Tkanina: 100% poliester

○ Mrežasta tkanina: 100% poliester

○ Oprema: železne cevi, plastični deli PP, mehki deli EPE.

VZDRŽEVANJE:

1. Prosimo, da pred uporabo preverite, ali so vsi deli kompletni. Poleg tega, da so vsi deli nameščeni na svojem mestu, pa tudi, ali so kombinirani spoji pravilno zategnjeni.

2. Pri sestavljanju in razstavljanju natančno upoštevajte navodila v priročniku, da se izognete nepotrebni poškodbi izdelka.

3. Pri čiščenju ograjo nežno obrišite s krpo, namočeno v topli vodi. Ne uporabljajte čistilnih sredstev, topnih ali drugih zelo učinkovitih mil.

4. Čiščenje tkanine - najvišja temperatura za ročno pranje je 40 °C. Ne uporabljajte belila. Ne likajte. Ne čistite kemično.

5. Opremo za ograje lahko kupite samo v naši spletni trgovini www.monkeymum.com.

OPOZORILA IN VARNOSTNA NAVODILA:

Prosimo, informacije preberite zelo pozorno.
Neupoštevanje teh navodil lahko povzroči hude poškodbe.

Opozorilo: Na postelji znotraj ogreje ne puščajte ničesar, na kar bi otrok lahko stopil in se dvignil.
Opozorilo: Na postelji znotraj ograje ne puščajte ničesar, kar bi lahko povzročilo zadušitev ali zadavitev.
Opozorilo: V bližini ograje se izogibajte odprtemu ognju ali drugim močnim virom energije, kot so električne iskre, plinski ogenj itd. Če je katerikoli del ograje poškodovan, raztrgan ali izgubljen, ograje več ne uporabljajte.
Opozorilo: Takoj, ko se otrok začne postavljati, lahko pride do zadušitve in/ali zadavitve, če igrač iz ograje ne odstranite.
Opozorilo: Otroka ne puščajte brez nadzora, kadar se igra na postelji znotraj ograje.

VARNOSTNA NAVODILA:

• Pred uporabo se prepričajte, da sta oba konca zgornjih cevi povezana in zaklenjena v stranskem okviru.

• Ograje so primerne za otroke starosti od 0 do 5 let, niso primerne za otroke starejše od 5 let.

• Ograje niso primerne za starejše osebe (upokojence), za osebe, ki so kakorkoli oslabljene ali invalidne. Ograje tudi niso primerne za nedomače okolje.

• Ograje so izdelane samo za namestitev na posteljo. Namestitev drugje ni priporočljiva.

• Ograje so primerne samo za klasične postelje (teža in dimenzije), niso primerne za lahko ali manjšo posteljo, ker ne bi bila zagotovljena varnost. Varovala niso primerna za zgornje nadstropje pogradov.

• Ograje so izdelane za posteljo najmanjše dolžine 150 cm in širine 90 cm. Če se ograja uporablja skupaj s posteljo in vzmetnico, se zmanjša nevarnost, da bi otrok padel iz postelje.

• Najmanjša debelina vzmetnice, primerne za ograjo, je 10 cm, največja debelina je 30 cm.

• Ograja mora biti vedno vsaj 50 cm nad površino vzmetnice, in sicer pod katerimkoli kotom.

• Prav tako je potrebno, da je ograja na posteljo/vzmetnico privezana s pritrdilnim trakom. Namestitev pritrdilnega traku mora biti izvedena pravilno in pritrditev traku mora biti pred uporabo pregrade ustrezno preverjena . Stanje ograje redno preverjajte, predvsem varnost vseh naprav za zaklepanje na ograji. Pred nadaljnjo uporabo se prepričajte, da izdelek deluje pravilno.

• Ograja mora biti nameščena in pritrjena s trakovi v skladu s tem priročnikom. Ograja mora biti trdno pritrjena na vzmetnico. Razdalja med ograjo in vzmetnico ne sme presegati 1 cm.

• Razdalja med spodnjo cevjo ograje in površino vzmetnice ne sme presegati 7 cm. Bodite previdni in se zavedajte, da lahko ta razdalja povzroči poškodbe otrokovih okončin.

• Ograja se lahko poškoduje, če je ne uporabljate pravilno ali če je udarite z ostrimi ali trdimi predmeti. Ne uporabljajte prevelike moči za potiskanje ali vleko ograje, drugače s tem povzročite poškodbe. Na ograjo ne dodajajte ali ne uporabljajte maziv ali drugih kemikalij.

• Po namestitvi izdelka odpadke ustrezno zavrzite, odpadnega materiala (kot so majhni koščki ali plastična folija) ne uporabljajte kot igrače za otroke zaradi možne nevarnosti.

• Ograja ni združljiva z vsemi posteljami in vzmetnicami (na primer posebej oblikovane postelje). Uporaba ovir, če se pregrade ne ujemajo z vzmetnico, je strogo prepovedana.

○ Širina ograje tipa 1 je **147 cm**, primerna vzmetnica za te pregrade naj bo dolga **149–152 cm**.

○ Širina ograje tipa 2 je **177 cm**, primerna vzmetnica za te pregrade naj bo dolga **179–152 cm**.

○ Širina ograje tipa 3 je **197 cm**, primerna vzmetnica za te pregrade naj bo dolga **199–152 cm**.

Za večjo varnost priporočamo nakup 2 do 4 kosov naših ograj za postelje.

UPUTSTVO

Dobili ste barijere za dječji krevet, koje su prošle detaljnu kontrolu kvalitete. Ako naiđete na bilo kakav problem, molimo da nam se obratite na: www.monkeymum.com, tel: (+386) 069 732 652, email: informacije@monkeymum.com

UVOZNIK:

Monkey Mum s.r.o. (d.o.o.), V Nových domcích 401/2, Prag 10, MB: 07597851, PDV ID: CZ07597851.

SASTAV:

○ Tkanina: 100% poliester

○ Mrežasta tkanina: 100% poliester

○ Pribor: željezne cijevi, PP plastični dijelovi, EPE mekani dijelovi.

ODRŽAVANJE:

1. Prije upotrebe provjerite jesu li svi dijelovi kompletni. Nadalje, provjerite jesu li svi dijelovi postavljeni na svoje mjesto i je li kombinirani spoj pravilno zategnut.

2. Točno slijedite upute u priručniku tijekom montaže i demontaže kako biste izbjegli nepotrebno oštećenje proizvoda.

3. Prilikom čišćenja, barijere pažljivo obrišite krpom namočenom u toplu vodu. Ne koristite nikakva sredstva za čišćenje, otapala ili druge visoko učinkovite sapune/deterdžente.

4. Čišćenje tkanine – maksimalna temperatura za ručno pranje je 40°C. Ne izbjeljivati. Ne glačati. Ne čistiti kemijski.

5. Pribor za ove barijere može se kupiti samo putem našeg e-shopa www.monkeymum.com.

UPOZORENJA I SIGURNOSNE UPUTE:

Molimo da ove informacije vrlo pažljivo pročitate.
Nepridržavanje ovih uputa može dovesti do ozbiljnih ozljeda.

Upozorenje: Ne ostavljajte na krevetu unutar barijere ništa na što bi dijete moglo stati i popeti se.
Upozorenje: Ne ostavljajte na krevetu unutar barijere ništa što bi moglo uzrokovati gušenje ili davljenje.
Upozorenje: U blizini barijera izbjegavajte otvoreni plamen ili drugi jaki izvor energije, kao što su npr. električne iskre, plinski plamenici itd. Ako je bilo koji dio barijera oštećen, potrgan ili izgubljen, više ih ne upotrebljavajte.
Upozorenje: Čim se dijete počne penjati, može doći do gušenja ili davljenja ako se igračke ne uklone iz barijere.
Upozorenje: Ne ostavljajte dijete bez nadzora dok se igra na krevetu unutar barijere.

SIGURNOSNE UPUTE:

• Prije upotrebe provjerite jesu li oba kraja gornjih šipki spojena i pričvršćena za bočni okvir.

• Ove barijere su prikladne za djecu od 0 do 5 godina, nisu prikladne za djecu stariju od 5 godina.

• Ove barijere nisu prikladne za starije osobe (umirovljenike), za osobe koje su onemoćale ili hendikepirane na bilo koji način. Barijere nisu prikladne za upotrebu izvan doma.

• Ove barijere su napravljene samo za montažu na krevet. Ne preporučuje se montaža na drugom mjestu.

• Ove barijere su prikladne samo za klasični krevet (po težini i dimenzijama), nisu prikladne za lagani ili mali krevet jer se ne bi postigla odgovarajuća razina sigurnosti. Ograde nisu prikladne za gornji krevet na kat.

• Barijere se izrađuju za krevet minimalne duljine 150 cm i širine 90 cm. Ako se barijere koriste zajedno s krevetom i madracem, smanjuje se rizik da dijete padne s kreveta.

• Minimalna debljina madraca za korištenje ovih barijera je 10 cm, dok je maksimalna debljina 30 cm.

• Potrebno je da barijere uvijek budu barem 50 cm iznad površine madraca u bilo kojem kutu.

• Također je potrebno da se barijere vežu za krevet/madrac trakom za pričvršćivanje. Montiranje trake za pričvršćivanje mora biti ispravno izvedeno i fiksiranost trake mora biti pravilno provjerena prije početka upotrebe barijera. Redovito provjeravajte stanje barijera, prvenstveno sigurnost svih mehanizama za zaključavanje na barijerama. Prije daljnjeg korištenja provjerite funkcionira li proizvod ispravno.

• Barijere se moraju postaviti i pričvrstiti trakama prema ovom priručniku. Barijere moraju biti čvrsto povezane s madracem. Razmak između barijera i madraca ne smije biti veći od 1 cm.

• Udaljenost između donje šipke barijera i površine madraca ne smije biti veća od 7 cm. Budite oprezni i imajte na umu da upravo ovaj razmak može uzrokovati ozljedu udova djeteta.

• Ove se barijere mogu oštetiti ako se ne koriste na odgovarajući način ili ako ih udarite oštrim ili tvrdim predmetom. Ne primjenjujte pretjeranu silu prilikom spajanja ili pričvršćivanja barijera jer ćete ih time oštetiti. Nemojte dodavati niti upotrebljavati nikakve lubrikante (maziva) ili druge kemikalije na ovim barijerama.

• Nakon montaže ovog proizvoda, molimo zbrinite otpad na adekvatan način, ne koristite otpadni materijal (kao što su sitni komadi ili plastične folije) kao igračke za djecu zbog moguće opasnosti.

• Ove barijere nisu kompatibilne sa svim krevetima i madracima (na primjer, krevetima posebnog oblika). Strogo je zabranjeno upotrebljavati barijere ako ne odgovaraju dimenzijama madraca.

○ Širina barijera tipa 1 je **147 cm**, odgovarajući madrac za ove barijere trebao bi biti duljine **149 - 152 cm**.

○ Širina barijera tipa 2 je **177 cm**, odgovarajući madrac za ove barijere trebao bi biti duljine **179 - 182 cm**.

○ Širina barijera tipa 3 je **197 cm**, odgovarajući madrac za ove barijere trebao bi biti duljine **199 - 202 cm**.

Za veću sigurnost preporučujemo kupnju 2 do 4 komada naših barijera za krevet.

INSTRUKTIONER

Du har fått tag i sängskydd som har genomgått en noggrann kvalitetskontroll. Om du stöter på några problem kan du kontakta oss på följande adress: www.monkeymum.com, tel.: +420 725 441 733,
e-postadress: informationer@monkeymum.com,

IMPORTÖR:

Monkey Mum s.r.o., V Nových domcích 401/2, Prag 10, Identifieringsnummer: 07597851,
Momsregistreringsnummer: CZ07597851.

MATERIAL:

○ Tyg: 100 % polyester
○ Nätväv: 100 % polyester
○ Tillbehör: järnrör, PP-plastdelar, EPE-mjukdelar.

UNDERHÅLL :

1. Kontrollera att alla delar är kompletta före användning. Kontrollera också att alla delar är installerade på sina platser och att kombinationsanslutning är ordentligt åtdragen.

2. När du monterar och demonterar produkten ska du följa instruktionerna i manualen exakt för att undvika onödiga skador.

3. När du rengör sängskyddet ska du torka det försiktigt med en trasa och varmt vatten. Använd inga tvättmedel, lösningsmedel eller andra höghållfasta tvålar.

4. Rengöring av tygduken - den högsta temperaturen för handtvätt är 40 °C. Blek inte. Stryk inte. Kemtvätta inte.

5. Tillbehör till dessa sängskydd kan endast köpas i vår e-butik www.monkeymum.com.

VARNINGAR OCH SÄKERHETSANVISNINGAR:

Läs den här informationen väldigt noggrant. Om du inte följer dessa anvisningar kan det leda till allvarliga skador.

Varning: lämna på sängen och inuti sängskydden inget som barnet kan trampa på och stiga på.

Varning: lämna på sängen och inuti sängskydden inget som kan orsaka kvävning eller strypning.

Varning: undvik öppen eld eller andra starka energikällor, t.ex. elektriska gnistor, gaseldar osv. i närheten av sängskyddet. Om någon del av sängskyddet är skadad, riven eller förlorad får du inte fortsätta att använda sängskyddet.

Varning: När barnet börjar stå kan hen kvävas eller strypas om leksakerna inte tas bort från sängen.

Varning: lämna inte ditt barn utan uppsikt om hen leker på sängen inuti sängskydden.

SÄKERHETSANVISNINGAR:

● Innan du använder sängskyddet ska du se till att båda ändarna av de övre stängerna sitter fast och är låsta i sidostommen.

● Dessa sängskydd är lämpliga för barn mellan 0 och 5 år, men inte för barn över 5 år.

● Dessa sängskydd är inte lämpliga för äldre personer (pensionärer) eller personer med någon funktionsnedsättning. Sängskydden är inte heller lämpliga för andra miljöer än hem.

● Dessa sängskydd är tillverkade att monteras endast på sängen. Installation på annan plats rekommenderas inte.

● Dessa sängskydd är endast lämpliga för en klassisk säng (både i vikt och storlek). De är inte lämpliga för en lätt eller liten säng eftersom säkerheten då inte skulle uppnås. Sängskydden är inte lämpliga för den översta sängen i våningssängen.

● Sängskydden är tillverkade för en säng med en längd på minst 150 cm och en bredd på 90 cm. Om sängskydden används tillsammans med sängen och madrassen minskar risken för att barnet faller ur sängen.

● Madrassens minsta tjocklek som lämpar sig för dessa sängskydd är 10 cm, den största tjockleken är 30 cm.

● Det är viktigt att sängskydden alltid är minst 50 cm över madrassens yta i vilken vinkel som helst.

● Det är också nödvändigt att sängskydden fästs vid sängen/madrassen med ett fästband. Det är viktigt att monteringen av fästbältet görs på rätt sätt och att bältets fastsättning kontrolleras ordentligt innan sängskydden används. Kontrollera regelbundet sängskyddens skick, framför allt om alla låsningselement som finns på sängskydden är säkra. Kontrollera att produkten fungerar helt korrekt innan den används igen.

● Sängskydden måste installeras och fästas med ett bälte i enlighet med denna handbok. Sängskydden måste vara ordentligt fastsatta på madrassen. Avståndet mellan sängskydden och madrassen får inte överstiga 1 cm.

● Avståndet mellan sängskyddets nedre stång och madrassens yta får inte överstiga 7 cm. Var försiktig och var medveten om att denna lucka kan orsaka skador på barnets lemmar.

● Sängskydden kan skadas om de inte används på rätt sätt eller om du slår dem med vassa eller hårda föremål. Använd inte stor kraft för att klämma eller dra sängskydden, annars skadar du dem. Tillsätt eller använd inga smörjmedel (fett) eller andra kemikalier på dessa sängskydd.

● När du har installerat den här produkten ska du kasta bort avfallet på ett lämpligt sätt, använd inte avfallsmaterialet (t.ex. små bitar eller plastfolie) som leksaker för barn på grund av den potentiella faran.

● Sängskydden är inte kompatibla med alla sängar och madrasser (t.ex. med speciellt formade sängar). Det är strängt förbjudet att använda sängskydden om de inte passar ihop med madrassen.

○ Bredden på sängskydden typ 1 är 147 cm, och en lämplig madrass för dessa sängskydd bör vara 149 - 152 cm lång.

○ Bredden på sängskydden typ 2 är 177 cm, och en lämplig madrass för dessa sängskydd bör vara 179 - 182 cm lång.

○ Bredden på sängskydden typ 3 är 197 cm, och en lämplig madrass för dessa sängskydd bör vara 199 - 202 cm lång.

Vi rekommenderar att du köper 2 till 4 av våra sängskydd för ökad säkerhet.

ΟΔΗΓΙΕΣ ΧΡΗΣΗΣ

Λάβατε τα κάγκελα σας που έχουν υποβληθεί έλεγχο ποιοτητας .. Εάν αντιμετωπίσετε οποιοδήποτε πρόβλημα, επικοινωνήστε μαζί μας στο: www.monkeymum.com, τηλ: +420 725 441 733, email: info@monkeymum.com,

ΕΙΣΑΓΩΓΕΑΣ:

Monkey Mum s.r.o., V Nových domcích 401/2, Prague 10, ID εταιρείας: 07597851, ΑΦΜ: CZ07597851.

ΠΕΡΙΕΧΕΙ:

○ Ύφασμα: 100% πολυεστέρας
○ Διχτυωτό ύφασμα: 100% πολυεστέρας
○ Αξεσουάρ: σωλήνες σιδήρου, πλαστικά μέρη PP, μαλακά μέρη EPE.

ΟΔΗΓΙΕΣ ΧΡΗΣΗΣ:

1. Πριν τη χρήση βεβαιωθείτε ότι τα εξαρτήματα είναι πλήρη.

2. Κατά τη συναρμολόγηση και την αποσυναρμολόγηση, ακολουθήστε αυστηρά τις οδηγίες στο εγχειρίδιο για να αποφύγετε ζημιά στο προϊόν.

3. Οταν καθαρίζετε το κάγκελο, σκουπίστε το απαλά με μία πετσέτα και ζεστό νερό. Μη χρησιμοποιείτε κανένα απορρυπαντικό ή άλλο πολύ δυνατό σαπούνι.

4. Καθαρισμός του φύλλου υφάσματος - η μέγιστη θερμοκρασία για το πλύσιμο των χεριών είναι 40°C. Μην λευκάνετε. Μη σιδερώνετε. Να μην στεγνωκαθαριστεί.

5. Αξεσουάρ για αυτά τα κάγκελα μπορούν να αγοραστούν μόνο στο ηλεκτρονικό μας κατάστημα www.monkeymum.com.

ΟΔΗΓΙΕΣ ΑΣΦΑΛΕΙΑΣ:

Παρακαλούμε διαβάστε αυτές τις πληροφορίες πολύ προσεκτικά. Η μη τήρηση αυτών των οδηγιών μπορεί να οδηγήσει σε σοβαρό τραυματισμό.

Προσοχή: Μην αφήνετε τίποτα στο κρεβάτι μέσα στο κρεβάτι που μπορεί να πατήσει το παιδί και να ανέβει.

Προσοχή: Μην αφήνετε τίποτα στο κρεβάτι που θα μπορούσε να προκαλέσει ασφυξία ή στραγγαλισμό.

Προσοχή: Αποφύγετε ανοιχτές φλόγες ή άλλες ισχυρές πηγές ενέργειας, όπως ηλεκτρικούς σπινθήρες, πυρκαγιές αερίου κ.λπ. κοντά στα κάγκελα. Εάν κάποιο μέρος των φραγμών έχει καταστραφεί, σκιστεί ή χαθεί, μην συνεχίσετε να χρησιμοποιείτε τα κάγκελα.

Προσοχή: Μόλις το παιδί αρχίσει να σκαρφαλώνει, μπορεί να συμβεί ασφυξία ή στραγγαλισμός εάν τα παιχνίδια έμειναν στο παρκοκρέβατο.

Προσοχή: Μην αφήνετε ποτέ ένα παιδί χωρίς επίβλεψη!

Προσοχή: Μη χρησιμοποιείτε ποτέ το κάγκελο χωρίς σωστή εγκατάσταση!

ΟΔΗΓΙΕΣ ΑΣΦΑΛΕΙΑΣ:

● Βεβαιωθείτε ότι και τα δύο άκρα των άνω ράβδων είναι συνδεδεμένα και ασφαλισμένα στο πλευρικό πλαίσιο πριν από τη χρήση.

● Αυτά τα κάγκελα είναι κατάλληλα για παιδιά ηλικίας 0 έως 5 ετών, δεν είναι κατάλληλα για παιδιά άνω των 5 ετών, εάν το παιδί είναι κάτω των 18 μηνών, προσέξτε ιδιαίτερα.

● Αυτά τα κάγκελα δεν είναι κατάλληλα για ηλικιωμένους (συνταξιούχους), για άτομα που είναι αδύνατα ή ανάπηρα με οποιοδήποτε τρόπο. Επιπλέον, τα κάγκελα δεν είναι κατάλληλα για μη οικιακά περιβάλλοντα.

● Αυτά τα κάγκελα είναι κατασκευασμένα για να τοποθετούνται μόνο στο κρεβάτι. Δεν συνιστάται η τοποθέτηση αλλού.

Αυτά τα κάγκελα δεν μπορούν να χρησιμοποιηθούν ως υποκατάστατο για ένα παρκοκρέβατο, καθώς δεν παρέχουν την ίδια προστασία με ένα παρκοκρέβατο.

● Αυτά τα κάγκελα είναι κατάλληλα μόνο για κλασικό κρεβάτι (βάρος και διαστάσεις), δεν είναι κατάλληλα για ελαφρύ ή μικρό κρεβάτι, γιατί δεν θα επιτυγχανόταν ασφάλεια. Τα κάγκελα δεν είναι κατάλληλα για την επάνω κουκέτα.

● Το ελάχιστο πάχος ενός στρώματος κατάλληλου για αυτά τα κάγκελα είναι 10 cm, το μέγιστο πάχος είναι 25 cm.

● Είναι απαραίτητο τα κάγκελα να βρίσκονται πάντα τουλάχιστον 50 cm πάνω από την επιφάνεια του στρώματος σε οποιαδήποτε γωνία.

● Τα κάγκελα πρέπει να τοποθετηθούν και να βιδωθούν στη τελάρα. Τα κάγκελα πρέπει να στερεώνονται σταθερά. Το κενό μεταξύ των φραγμών και του στρώματος δεν πρέπει να υπερβαίνει το 1 cm.

● Η απόσταση μεταξύ της κάτω ράβδου των κάγκελων και της επιφάνειας του στρώματος δεν πρέπει να υπερβαίνει τα 7 cm. Παρακαλούμε να είστε προσεκτικοί και να γνωρίζετε ότι αυτό ακριβώς το κενό μπορεί να προκαλέσει τραυματισμό στο άκρο ενός παιδιού.

● Αυτά τα φράγματα μπορεί να καταστραφούν εάν δεν χρησιμοποιηθούν με τον κατάλληλο τρόπο ή εάν τα χτυπήσετε με αιχμηρά ή σκληρά αντικείμενα. Μην χρησιμοποιείτε μεγάλη δύναμη για να σπρώξετε ή να τραβήξετε τα κάγκελα διαφορετικά θα προκαλέσετε ζημιά. Μην προσθέτετε ή χρησιμοποιείτε λιπαντικά (γράσα) ή άλλα χημικά σε αυτά τα κάγκελα.

● Μετά την εγκατάσταση αυτού του προϊόντος, πετάξτε τα απορρίμματα με κατάλληλο τρόπο, μη χρησιμοποιείτε υπολείμματα (όπως μικρά κομμάτια ή πλαστικό φύλλο) ως παιχνίδια για παιδιά λόγω πιθανού κινδύνου.

● Αυτά τα κάγκελα δεν είναι κατάλληλα για όλα τα κρεβάτια και τα στρώματα (για παράδειγμα ειδικά διαμορφωμένα κρεβάτια). Απαγορεύεται αυστηρά η χρήση καγκέλων εάν τα κάγκελα δεν ταιριάζουν με το στρώμα.

○ Το πλάτος των καγκέλων τύπου 1 είναι 147 cm, ένα κατάλληλο στρώμα για αυτά τα φράγματα θα πρέπει να έχει μήκος 149 - 152 cm.

○ Το πλάτος των καγκέλων τύπου 2 είναι 177 cm, ένα κατάλληλο στρώμα για αυτά τα κάγκελα πρέπει να έχει μήκος 179 - 182 cm.

○ Το πλάτος των καγκέλων τύπου 3 είναι 197 cm, ένα κατάλληλο στρώμα για αυτά τα κάγκελα θα πρέπει να έχει μήκος 199 - 202 cm.

Προτείνουμε να αγοράσετε 2 έως 4 κομμάτια από τα κάγκελα κρεβατιού μας για μεγαλύτερη ασφάλεια.

OHJEET

Tuotteemme ovat vihdoin käsissäsi tiukan laadun tarkastuksen jälkeen. Jos sinulla on ongelmia, ota rohkeasti yhteyttä: www.monkeymum.com, puhelin: +420 725 441 733, sähköposti: info.fi@monkeymum.com.

TUOJA:

Monkey Mum s.r.o., V Nových domcích 401/2, Praha 10, IČ: 07597851, DIČ: CZ07597851.

MATERIAALI:

○ Kangas: 100% polyesteri

○ Verkkokangas: 100% polyesteri

○ Lisävarusteet: rautaputket, PP-muoviset osat, EPE-pehmeät osat.

KUNNOSSAPITO:

1. Varmista, että kaikki osat ovat valmiita ennen käyttöä. Lisäksi, että kaikki osat on asennettu paikoilleen ja myös yhdistetty kunnolla.

2. Seuraa tiukasti ohjeita kokoamisen ja purkamisen välttämiseksi tuotteen tarpeettomien vaurioiden välttämiseksi.

3. Pyyhi varovasti liinalla, joka on kastettu lämpimään veteen puhdistettaessa. Älä käytä puhdistusainetta, liukoista tai muita erittäin tehokkaita saippuoita.

4. Kankaan purjeen puhdistaminen - Manuaalisen pesun maksimilämpötila on 40 ° C. Ei saa valkaista. Älä silitä. Älä puhdista kemiallisesti.

5. Näiden turvalaitojen lisävarusteita voi ostaa vain verkkokaupastamme. www.monkeymum.com.

VAROITUS- JA TURVALLISUUSOHJEET:

Lue nämä tiedot erittäin huolellisesti. Näiden ohjeiden noudattamatta jättäminen voi johtaa vakaviin vammoihin.

Varoitus: Älä jätä sängylle mitään sängylle turvalaitojen sisälle, jolle voi lapsi kiivetä.

Varoitus: Älä jätä mitään sängylle turvalaitojen sisälle, joka voi aiheuttaa tukehtumista tai kuristumista.

Varoitus: Turvalaitojen lähellä vältä avointa tulipaloa tai muuta voimakasta energialähdettä, kuten sähköisiä kipinöitä, kaasupaloja jne. Jos jokin turvalaitojen osa on vaurioitunut, revitty tai kadonnut, älä enää käytä niitä.

Varoitus: Kun lapsi alkaa nousta, tukehtuminen tai kuristuminen voi tapahtua, jos leluja ei poisteta sängystä.

Varoitus: Älä jätä vauvaa vartioimatta, jos se pelaa sängyssä turvalaitojen sisällä.

TURVALLISUUSOHJEET:

● Varmista ennen käyttöä, että ylätangon molemmat päät on kytketty ja lukittu sivukehykseen.

● Nämä turvalaidat sopivat 0–5 -vuotiaille lapsille, eivät sopi yli 5 -vuotiaille lapsille.

● Nämä turvalaidat eivät sovellu vanhemmille ihmisille (eläkeläisille), heikentyneille ihmisille eikä vammaisille. Lisäksi turvalaidat eivät sovellu muille kuin koti-ympäristölle.

● Nämä turvalaidat ovat tarkoitettu vain sängyn kiinnittämiseen. Kokoonpanoa muualla ei suositella.

● Nämä esteet sopivat vain klassiseen sänkyyn (paino ja mitat), ne eivät sovellu kevyelle tai pienelle sängylle, koska se ei saavuttaisi turvallisuutta. Esteet eivät sovellu kerrossängyn yläkerrokseen.

● Turvalaidat on valmistettu sängylle, jonka pienin pituus on 150 cm ja leveys 90 cm. Riski, että lapsi putoaa sängystä vähentää, jos esteitä käytetään yhdessä sängyn ja patjan kanssa.

● Näille turvalaidoille sopiva patjan paksuus on 10 cm, enimmäispaksuus on 30 cm.

● On välttämätöntä, että esteet ovat aina vähintään 50 cm patjan pinnan yläpuolella missä tahansa kulmassa.

● Lisäksi on välttämätöntä, että esteet kiinnitetään sänkyyn/patjaan kiinnityshihnalla. Tämä kiinnityshihnan asennus tulisi tehdä oikein ja hihnan kiinnitys tarkastetaan perusteellisesti ennen esteiden käyttöä. Tarkista säännöllisesti turvalaitojen tila, etenkin kaikkien turvalaitojen lukituslaitteiden turvallisuus. Varmista, että tuote toimii täydellisesti ennen seuraavaa käyttöä.

● Turvalaidat on asennettava ja kiinnitettävä hihnalla näiden ohjeiden mukaisesti. Turvalaidat on kiinnitettävä tiukasti patjaan. Esteiden ja patjan välinen rako ei saa ylittää 1 cm.

● Etäisyys turvalaitojen alapalkin ja patjan pinnan välillä ei saa ylittää 7 cm. Ole varovainen ja tiedä, että tämä aukko voi aiheuttaa vauvan raajojen vamman.

● Nämä turvalaidat voivat vaurioitua, jos niitä ei käytetä sopivalla tavalla tai jos lyöt niitä terävillä tai kovilla esineillä. Älä käytä suurta voimaa puristaaksesi tai vetääksesi turvalaitoja, koska tällä tavalla voit aiheuttaa vahinkoa. Älä lisää vai käytä voiteluaineita tai muita kemikaaleja näihin turvalaitoihin.

● Tämän tuotteen asennuksen jälkeen hylkää jätteet sopivalla tavalla. Älä käytä jätemateriaalia (kuten pieniä paloja tai muovikalvoja) lasten leluina mahdollisen vaaran vuoksi.

● Nämä turvalaidat eivät ole yhteensopivia kaikkien sänkyjen ja patjojen (kuten erityisesti muotoiltujen sänkyjen) kanssa. Turvalaitojen käyttö on ehdottomasti kielletty, jos esteet eivät vastaa patjaa.

○ Tyypin 1 turvalaitojen leveys on 147 cm, sopiva patja näille turvalaidoille tulisi olla 149 - 152 cm pitkä.

○ Tyypin 2 turvalaitojen leveys on 177 cm, sopiva patja näille turvalaidoille tulisi olla 179 - 182 cm pitkä.

○ Tyypin 3 turvalaitojen leveys on 197 cm, sopiva patja näille turvalaidoille tulisi olla 199 - 202 cm pitkä.

Suosittelemme ostamaan 2–4 kappaletta sängyn turvalaitojamme turvallisuuden parantamiseksi.

INSTRUCȚIUNI

Ați primit în mână bariere de protecție, care au trecut printr-un control de calitate riguros. În caz de probleme contactați-ne vă rugăm la: www.monkeymum.com, tel: +420 725 441 733, e-mail: informatie@monkeymum.com,

IMOPORTATOR:

Monkey Mum s.r.o., V Nových domcích 401/2, Praha 10, IČ: 07597851, DIČ: CZ07597851.

COMPOZIȚIE:

○ Pânza: 100% poliester

○ Plasa: 100% poliester

○ Accesorii: bare metalice, PP componentele din plastic, EPE componentele moi.

ÎNTREȚINERE:

1. Înainte de folosire asigurați-vă de faptul că toate piesele sunt complete. Apoi vedeți ca toate piesele să fie asamblate în mod corespunzător și conexiunea acestora să fie strânsă în mod adecvat.

2. La asamblare și dezasamblare respectați cu strictețe instrucțiunile din manual, veți preveni astfel deteriorarea inutilă a produsului.

3. Pentru curățare ștergeți cu grijă barieiele de protecție cu o cârpă umezită în apă caldă. Nu folosiți nici un fel de detergent, săpunuri solubile sau cu eficiență ridicată.

4. Curățare a pânzei textile – temperatură maximă la spălare manuală 40°C. A nu se înălbi. A nu se călca. A nu se curăța chimic.

5. Accesdoriile pentru aceste bariere de protecție pot fii achiziționate numai pe acest e-shop www.monkeymum.com.

AVERTIZĂRI ȘI INSTRUCȚIUNI DE SIGURANȚĂ:

Citiți vă rugăm cu atenție aceste informații. Nerespectarea acestor instrucțiuni poate conduce la vătămări grave.

Avertizare: În interiorul țarcului format din bariere de protecție, în pat, nu lăsați obiecte pe care copilul ar putea urca, astfel ca să se ridice.
Avertizare: În interiorul țarcului format din bariere de protecție, în pat, nu lăsați obiecte care ar putea provoca sufocarea sau strangularea.
Avertizare: În apropierea barierelor de protecție evitați focul deschis sau alte surse puternice de energie precum scânteei elektrice, focuri de gaze ș.a.m.d. Nu folosiți barierele de protecție în cazul în care ceva piesă a acestora este deteriorată, ruptă sau pierdută.
Avertizare: la momentul în care copilul începe să se ridice în picioare, poate avea loc sufocarea sau strangularea, în cazul în care nu vor fii îndepărtate jucăriile din țarcul din barierele de protecție.
Avertizare: Nu lăsați copilul fără supraveghere atunci când acesta se joacă în pat în interiorul țarcului din bariere de protecție.

Instrucțiuni privind siguranța:

● Înainte de folosire asigurați-vă vă rugăm de faptul că ambele capete ale barelor superioare sunt conectate și fixate la cadrul lateral.

● Aceste bariere de protecție sunt recomandate pentru copii cu vârsta între 0 la 5 ani, nu se recomandă copiilor cu vârsta peste 5 ani.

● Aceste bariere de protecție nu sunt recomandate pentru persoane în vârstă (seniori), pentru persoane slăbite sau handicapate. Barierele de protecție nu sunt recomandate pentru un mediu în afara casei.

● Aceste bariere de protecție sunt fabricate numai pentru instalarea pe pat. Nu se recomandă instalarea într-un alt loc.

● Aceste bariere de protecție sunt recomandate numai pentru un pat clasic (greutate și dimensiuni), nu se recomandă pentru un pat ușor sau mic, nu s-ar putea atinge siguranța. Barierele de protecție pat nu sunt potrivite pentru paturile supraetajate.

● Barierele de protecție sunt fabricate pentru un pat cu lungime minimă de 150 cm și o lărgime de 90 cm. În cazul în care barierele de protecție se vor folosi împreună cu un pat cu saltea, riscul de cădere al copilului din pat se reduce.

● Grosimea minimă a saltelei recomandată pentru aceste bariere de protecție este de 10 cm, iar cea maximă de 30 cm.

● Este necesar ca barierele de protecție să se afle la 50 cm deasupra saltelei, aceasta la orice unghi.

● Apoi este necesar ca barierele de protecție să fie legate de pat/saltea cu ajutorul unei curele de fixare. Este necesar ca instalarea curelei de fixare să fie făcută în mod corespunzător, să fie supusă unuei verificări înainte de începerea folosirii barierei. Verificați periodic starea barierelor de protecție, în special siguranța tuturor dispozitivelor de blocare ale acestora. Asigurați-vă de faptul că produsul funcționează în mod corespunzător înainte de folosire.

● Barierele de protecție trebuie instalate și fixate cu ajutorul curelei conform acestui manual. Barierele de protecție trebuie fixate strâns la saltea. Distanța dintre barierele de protecție și saltea nu poate depăși 1 cm.

● Distanța dintre bara inferioară a barierei de protecție și suprafața saltelei nu poate depăși 7 cm. Vă rugăm, acordați atenție și fiți conștienți de faptul că tocmai această distanță poate provoca vătămarea membrelor inferioare ale copilului.

● Aceste bariere de protecție pot suferi deteriorări în cazul în care nu sunt folosite în mod corespunzător sau în cazul în care au fost lovite cu obiecte ascuțite sau dure. Nu folosiți o forță excesivă pentru strângerea sau întinderea barierelor de protecție pentru a preveni eventuale deteriorări. Pentru aceste bariere de protecție nu folosiți și nu adăugați alte substanțe lubrifiante (de ungere) sau alte substanțe chimice.

● După instalarea acestui produs, vă rugăm să procedați la lichidarea deșeurilor,l nu folosiți resturile de material (piese mici sau folia din plastic) ca jucării pentru copii din cauza posibilelor pericole.

● Aceste bariere de protecție nu sunt compatibile cu toate paturile și saltele (de exemplu paturi cu design special). Este strict interzisă folosirea barierelor de protecție în caz de incompatibilitate cu salteaua.

○ Lărgimea barierelor de protecție de tip 1 este **147 cm**, salteaua recomandată pentru aceste bariere ar trebui să aibă lungimea de **149 - 152 cm**.

○ Lărgimea barierelor de protecție de tip 2 este **177 cm**, salteaua recomandată pentru aceste bariere ar trebui să aibă lungimea de **179 - 182 cm**.

○ Lărgimea barierelor de protecție de tip 3 este **197 cm**, salteaua recomandată pentru aceste bariere ar trebui să aibă lungimea de **199 - 202 cm**.

Se recomandă achiziționarea a 2 până la 4 bucăți de bariere de protecție pentru o beneficia de o siguranță mai mare.

ИНСТРУКЦИЯ

Това са бариери, които са подложени на прецизен качествен контрол. Ако срещнете някакъв проблем, моля, свържете се с нас на: www.monkeymum.com, тел.: +420 725 441 733, имейл: info.bg@monkeymum.com.

ВНОСИТЕЛ:

Monkey Mum s.r.o., Nový domce 401/2, Прага 10, Идентификационен номер: 07597851, ДДС номер: CZ07597851.

СЪСТАВ:

- Материя: 100% полиестер
- Мрежеста материя: 100% полиестер
- Аксесоари: железни тръби, PP пластмасови части, EPE меки части.

ПОДДРЪЖКА

1. Моля, уверете се, че всички части са цели преди употреба. Също така, че всички части са монтирани на място и че комбинираната връзка е правилно затегната.

2. Когато сглобявате и разглобявате, следвайте стриктно инструкциите в ръководството, за да избегнете ненужна повреда на продукта.

3. Когато почиствате бариерата, внимателно я избършете с кърпа, напоена с топла вода. Не използвайте почистващи препарати, разтворими или други високоефективни сапуни.

4. Почистване на плата - максималната температура за ръчно пране е 40°C. Не се избелва. Не се глади. Без химическо чистене.

5. Аксесоари за тези бариери могат да бъдат закупени само в нашия онлайн магазин www. monkeymum.com.

ПРЕДУПРЕЖДЕНИЯ И ИНСТРУКЦИИ ЗА БЕЗОПАСНОСТ:

Моля, прочетете тази информация много внимателно. Неспазването на тези инструкции може да доведе до сериозно нараняване.

Предупреждение: Не оставяйте нищо на леглото вътре в ограждението, върху което детето да може да стъпи и да се покатери.

Предупреждение: Не оставяйте нищо на леглото, което може да причини задушаване или удушаване.

Предупреждение: Избягвайте открит пламък или други силни източници на енергия като електрически искри, газови пожари и т. н. в близост до преградите. Ако някоя част от преградите е повредена, скъсана или изгубена, не продължавайте да използвате преградите.

Предупреждение: След като детето започне да се катери, може да настъпи задушаване или удушаване, ако играчките не се извадят от кошарата.

Предупреждение: Никога не оставяйте детето без надзор!

Предупреждение: Никога не използвайте бариерата без правилен монтаж!

ИНСТРУКЦИИ ЗА БЕЗОПАСНОСТ:

- Моля, уверете се, че двата края на горните прътите са захванати и заключени в страничната рамка преди употреба.
- Тези бариери са подходящи за деца на възраст от 0 до 5 години, не са подходящи за деца над 5 години, ако детето е под 18 месеца, моля, внимавайте допълнително.
- Тези бариери не са подходящи за възрастни хора (пенсионери), за хора, които са отслабени или с някакви увреждания. Освен това бариерите не са подходящи за небитови среди.
- Тези бариери са предназначени за монтиране само на леглото. Монтаж на друго място не се препоръчва.
- Тези бариери не могат да се използват като заместител на ограда, тъй като не осигуряват същата защита като оградата.
- Тези прегради са подходящи само за класическо легло (тегло и размери), не са подходящи за леко или малко легло, тъй като няма да се постигне безопасност. Бариерите не са подходящи за горното легло на двуетажно легло.
- Минималната дебелина на матрак, подходящ за тези бариери, е 10 см, максималната дебелина е 25 см.
- Необходимо е бариерите винаги да са на поне 50 см над повърхността на матрака под произволен ъгъл.
- Бариерите трябва да бъдат монтирани и завинтени към решетката. Бариерите трябва да са здраво закрепени. Разстоянието между преградите и матрака не трябва да надвишава 1 см.
- Разстоянието между долната лента на преградите и повърхността на матрака не трябва да надвишава 7 см. Моля, бъдете внимателни и имайте предвид, че точно тази празнина може да причини нараняване на крайника на детето.
- Тези бариери могат да бъдат повредени, ако не се използват по подходящ начин или ако ги удряте с остри или твърди предмети. Не използвайте голяма сила, за да бутате или дърпате бариерите или ще причините повреда. Не добавяйте и не използвайте никакви лубриканти (грес) или други химикали върху тези бариери.
- След като инсталирате този продукт, моля, изхвърлете отпадъците по подходящ начин, не използвайте отпадъчния материал (като малки парчета или пластмасов филм) като играчки за деца поради възможна опасност.
- Тези прегради не са съвместими с всички легла и матраци (например легла със специална форма). Строго е забранено използването на бариерите, ако не отговарят на леглото.

- Ширината на преградите тип 1 е 147 см, подходящият матрак за тези прегради трябва да е с дължина **149 - 152 см**.

- Ширината на преградите тип 2 е 177 см, подходящият матрак за тези прегради трябва да е с дължина **179 - 182 см**.

- Ширината на преградите тип 3 е 197 см, подходящият матрак за тези прегради трябва да е с дължина **199 - 202 см**.

Препоръчваме да закупите 2 до 4 броя от нашите бариери за легло за допълнителна безопасност.

INSTRUÇÕES

A barreira que acabou de adquirir foi sujeita a um controlo de qualidade rigoroso. Se encontrar algum problema, contacte-nos por favor: www.monkeymum.com, tel: +420 725 441 733,
email: info.pt@monkeymum.com.

IMPORTADOR:

Monkey Mum s.r.o., V Nových domcích 401/2, Praha 10, Nr da empresa: 07597851, NIF: CZ07597851.

COMPOSIÇÃO:

- Tecido: 100% poliéster.
- Tecido de malha: 100% poliéster.
- Acessórios: tubos de ferro, peças de plástico PP, peças macias EPE.

MANUTENÇÃO:

1. Por favor, certifique-se de que todas as peças estão completas antes da sua utilização. Além disso, certifique-se de que todas as peças estão bem instaladas e que todas as ligações estão devidamente apertadas.

2. Durante a montagem e a desmontagem, siga exactamente as instruções do manual para evitar danos desnecessários ao produto.

3. Ao limpar a barreira, limpe suavemente com um pano e água morna. Não use detergente, sabões solúveis ou de alta resistência.

4. Limpeza da chapa de tecido - a temperatura máxima para a lavagem à mão é de 40°C. Não branquear. Não passar a ferro. Não limpar a seco.

5. Os acessórios para estas barreiras só podem ser adquiridos na nossa loja electrónica www.monkeymum. com.

AVISOS E INSTRUÇÕES DE SEGURANÇA

Por favor, leia estas informações com muito cuidado. O incumprimento destas instruções pode resultar em lesões graves.

Aviso: Não deixe nada na cama dentro das barreiras que a criança possa pisar e subir.

Aviso: Não deixe nada na cama dentro das barreiras que possa causar asfixia ou estrangulamento.

Aviso: Evite chamas abertas ou outras fontes de energia fortes, como faíscas eléctricas, fogos a gás, etc., perto da barreira. Se qualquer parte da barreira for danificada, rasgada ou perdida, não continue a utilizar a barreira.

Aviso: No momento em que uma criança começa a ficar de pé, pode ocorrer asfixia e/ou estrangulamento se os brinquedos não forem removidos das barreiras.

Aviso: Não deixe o seu filho sem vigilância se ele estiver a brincar na cama dentro das barreiras.

INSTRUÇÕES DE SEGURANÇA:

- Antes de usar, certifique-se de que ambas as extremidades das barras superiores estão ligadas e trancadas na moldura lateral.
- Estas barreiras são indicadas para as crianças dos 0 aos 5 anos de idade, não são indicadas para as crianças com mais de 5 anos.
- Estas barreiras não são indicadas para os idosos (reformados) ou para as pessoas que são de alguma forma fracas ou deficientes. As barreiras também não são adequadas para ambientes não domésticos.
- Estas barreiras são feitas apenas para a fixação na cama. A instalação noutro local não é recomendada.
- Estas barreiras são apenas adequadas para uma cama convencional (de peso e tamanho), não são adequadas para uma cama leve ou pequena, uma vez que a segurança não seria alcançada. As barreiras não são adequadas para a cama superior de um beliche.
- As barreiras são feitas para uma cama com um comprimento mínimo de 150 cm e uma largura de 90 cm. Se as barreiras forem utilizadas juntamente com a cama e o colchão, o risco de a criança cair da cama é reduzido.
- A espessura mínima do colchão adequado para estas barreiras é de 10 cm e a espessura máxima é de 30 cm.
- É essencial que as barreiras estejam sempre pelo menos 50 cm acima da superfície do colchão em qualquer ângulo.
- Também é necessário que as barreiras sejam amarradas à cama/colchão com uma correia de fixação. É essencial que esta instalação da correia de fixação seja feita correctamente e que a fixação da correia seja verificada correctamente antes da utilização das barreiras. Controle regularmente o estado das barreiras, especialmente a segurança de quaisquer dispositivos de bloqueio nas barreiras. Certifique-se de que o produto está a funcionar de forma absolutamente correcta antes da sua próxima utilização.
- As barreiras devem ser instaladas e fixadas por correias, tal como descrito neste manual. As barreiras devem estar firmemente presas ao colchão. O espaço entre as barreiras e o colchão não deve exceder 1 cm.
- A distância entre a barra inferior da barreira e a superfície do colchão não deve exceder 7 cm. Por favor, tenha cuidado e esteja ciente de que esta lacuna pode causar lesões nos membros da criança.
- Estas barreiras podem ser danificadas se não forem utilizadas adequadamente ou se forem atingidas com objectos afiados ou duros. Não use grande força para apertar ou puxar as barreiras ou causará danos. Não adicione ou utilize qualquer lubrificante (graxa) ou outros produtos químicos sobre estas barreiras.
- Após a instalação deste produto, por favor elimine os resíduos de forma adequada, não utilize os resíduos (tais como pequenas peças ou folhas de plástico) como brinquedos para as crianças, devido ao potencial perigo.
- Estas barreiras não são compatíveis com todas as camas e colchões (tais como camas com formas especiais). É expressamente proibido utilizar as barreiras se estas não coincidirem com o colchão.

- A largura das barreiras de tipo 1 é de 147 cm, o colchão adequado para estas barreiras deve ter um comprimento de 149 - 152 cm.

- A largura das barreiras de tipo 2 é de 177 cm, o colchão adequado para estas barreiras deve ter 179 - 182 cm de comprimento.

- A largura das barreiras de tipo 3 é de 197 cm, o colchão adequado para estas barreiras deve ter um comprimento de 199 - 202 cm.

Recomendamos a compra de 2 a 4 peças das nossas barreiras de cama para maior segurança.

monkey mum®

...making mum's life easier

Important Information,
please keep it for further reference.
Please read carefully,
Excutive Standard Q/EXB 001-2019
Publication Date 2022/11/23
Made in China