monkey mum®

BED RAIL GUARD ECONOMY

www.monkeymum.com

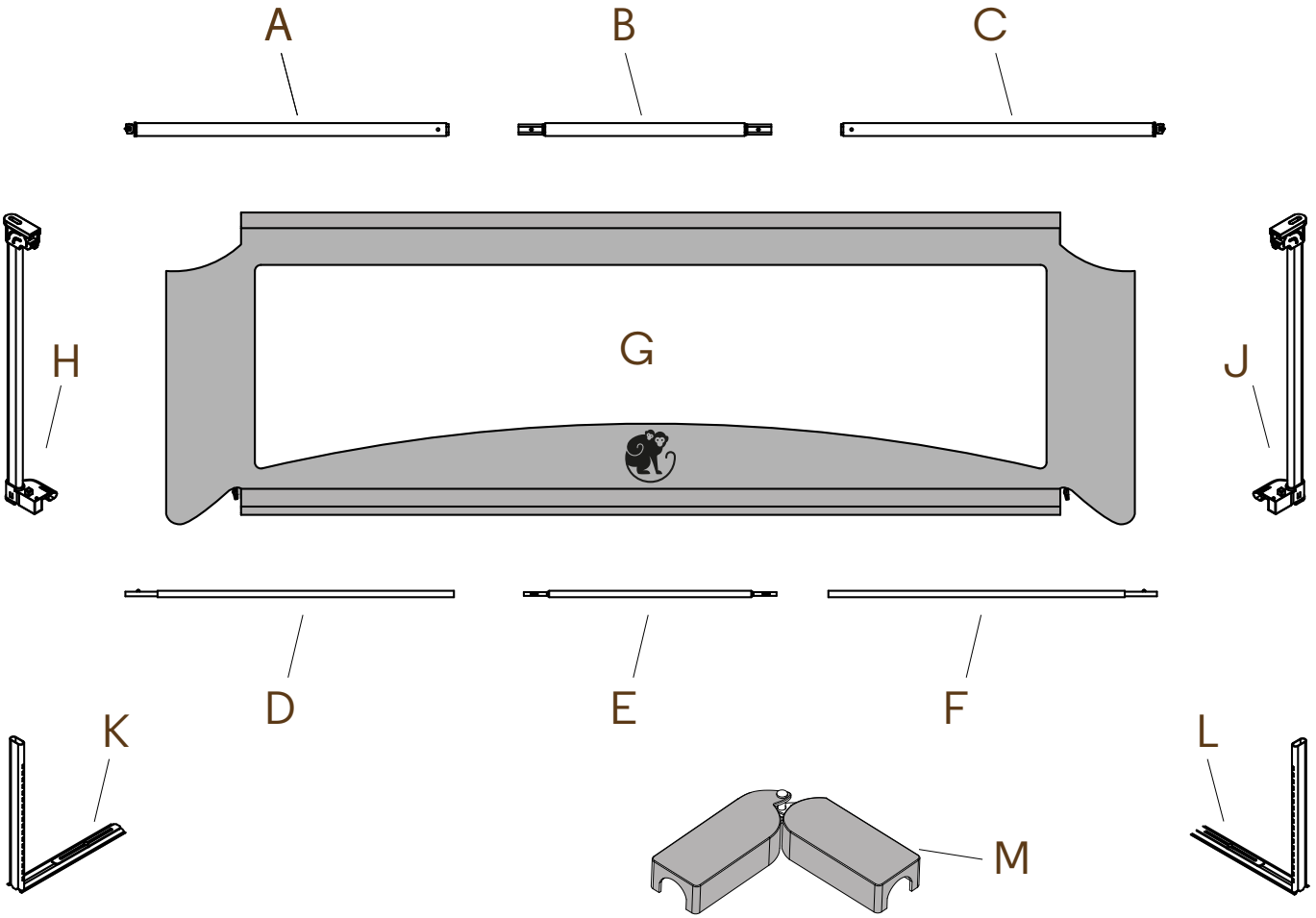
A
B
C
H
G
J
D
E
F
K
L
M

1

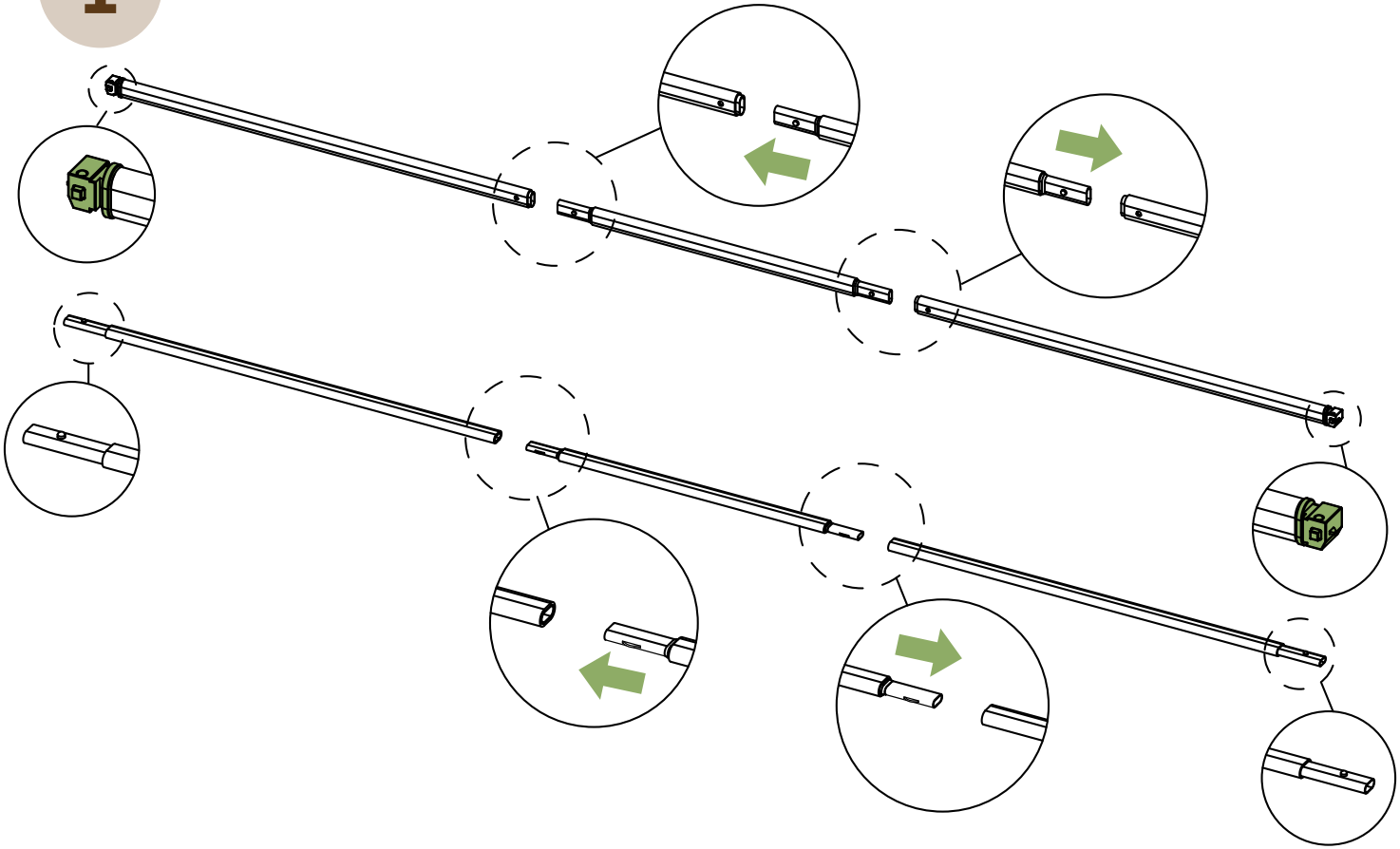

2

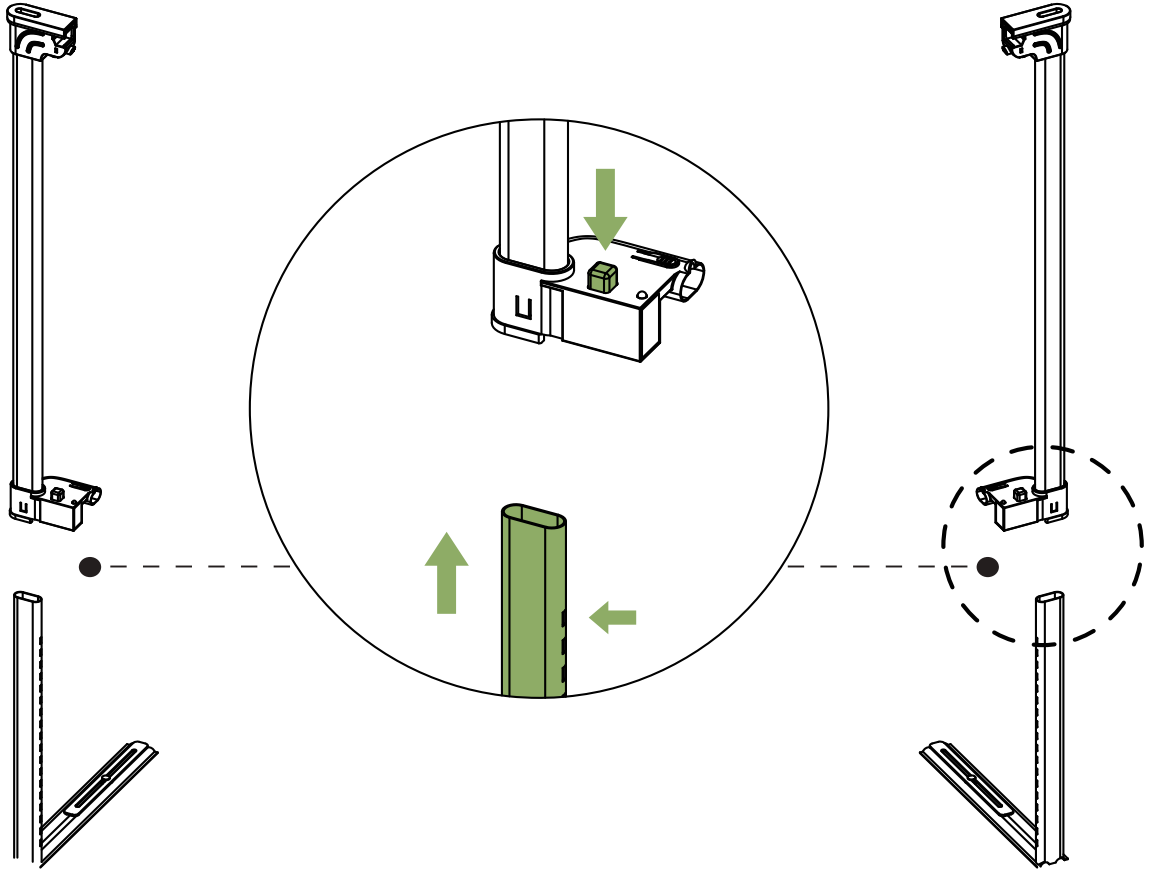

3

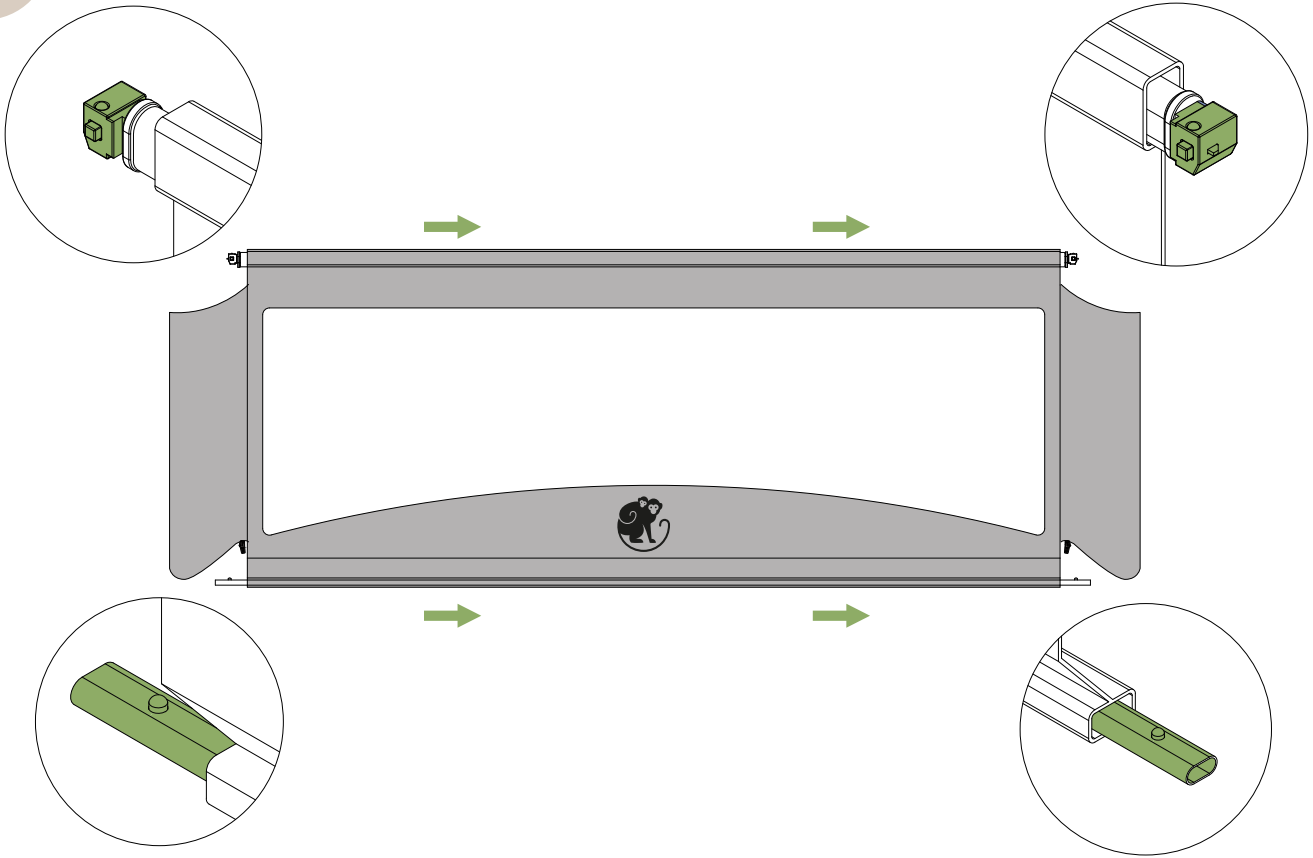

4

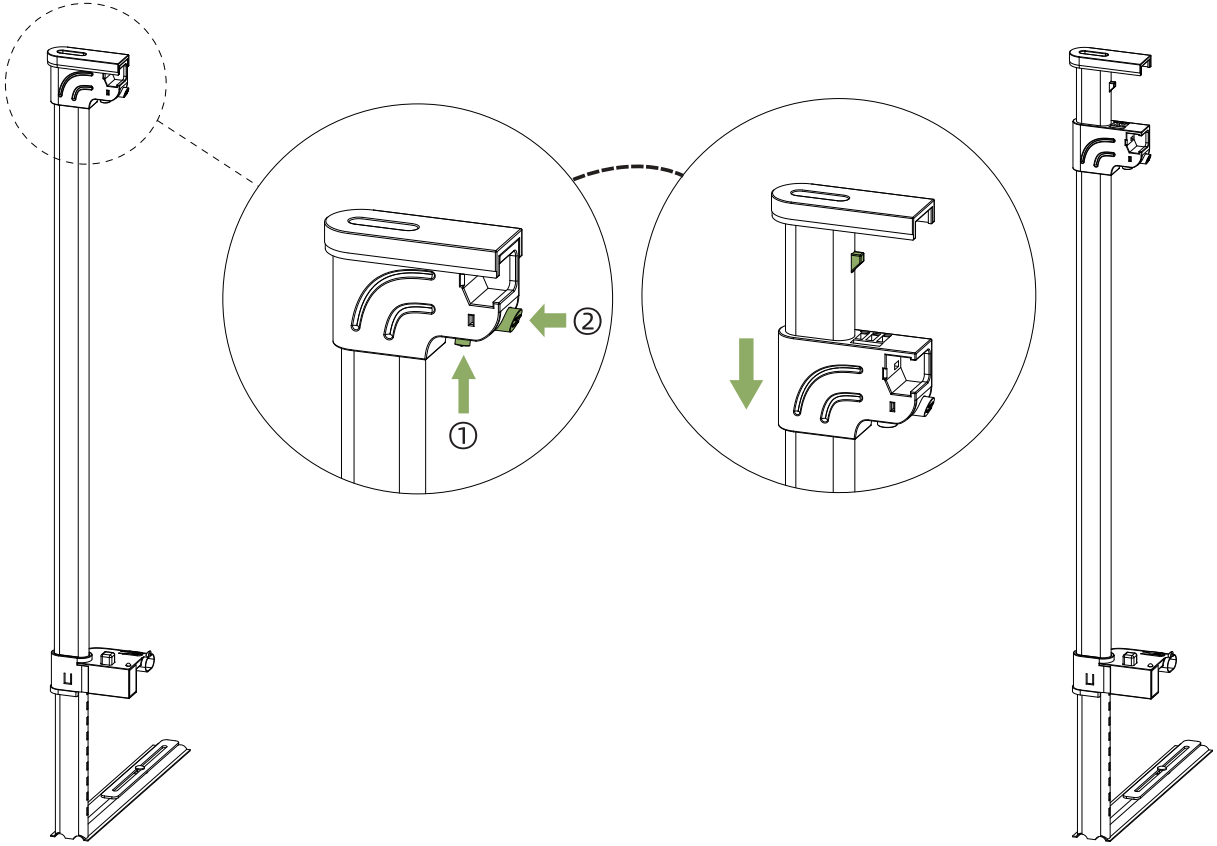

5

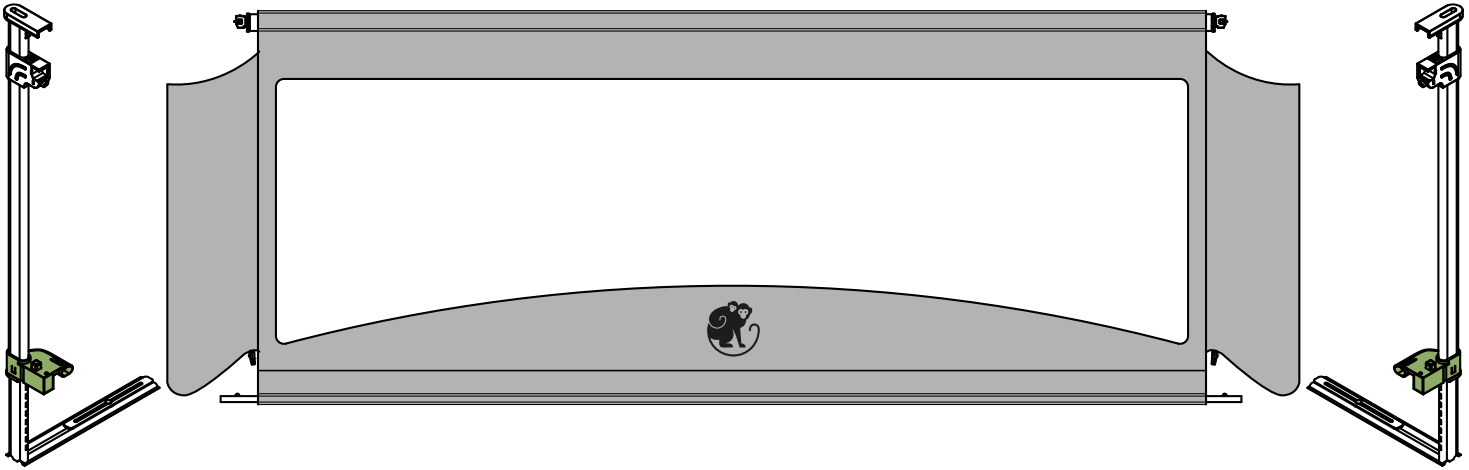

6

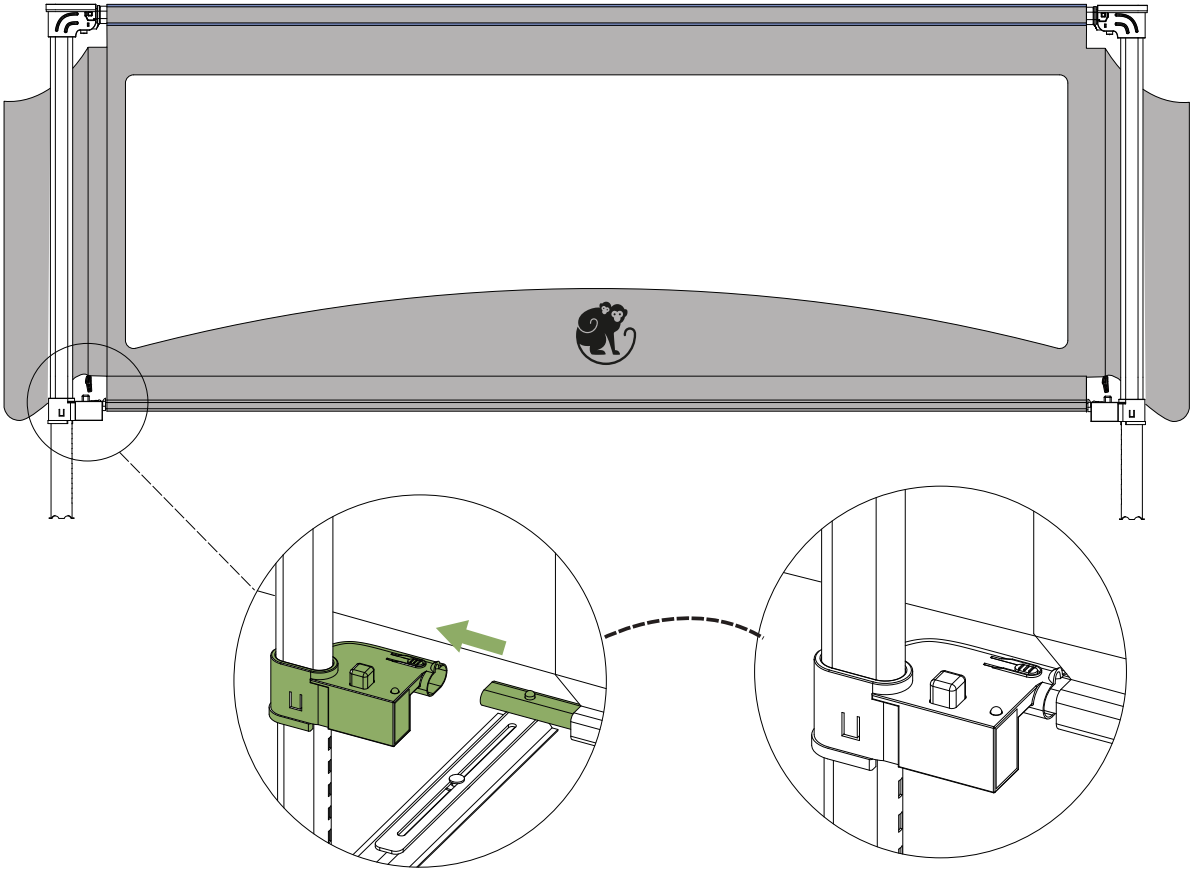

7

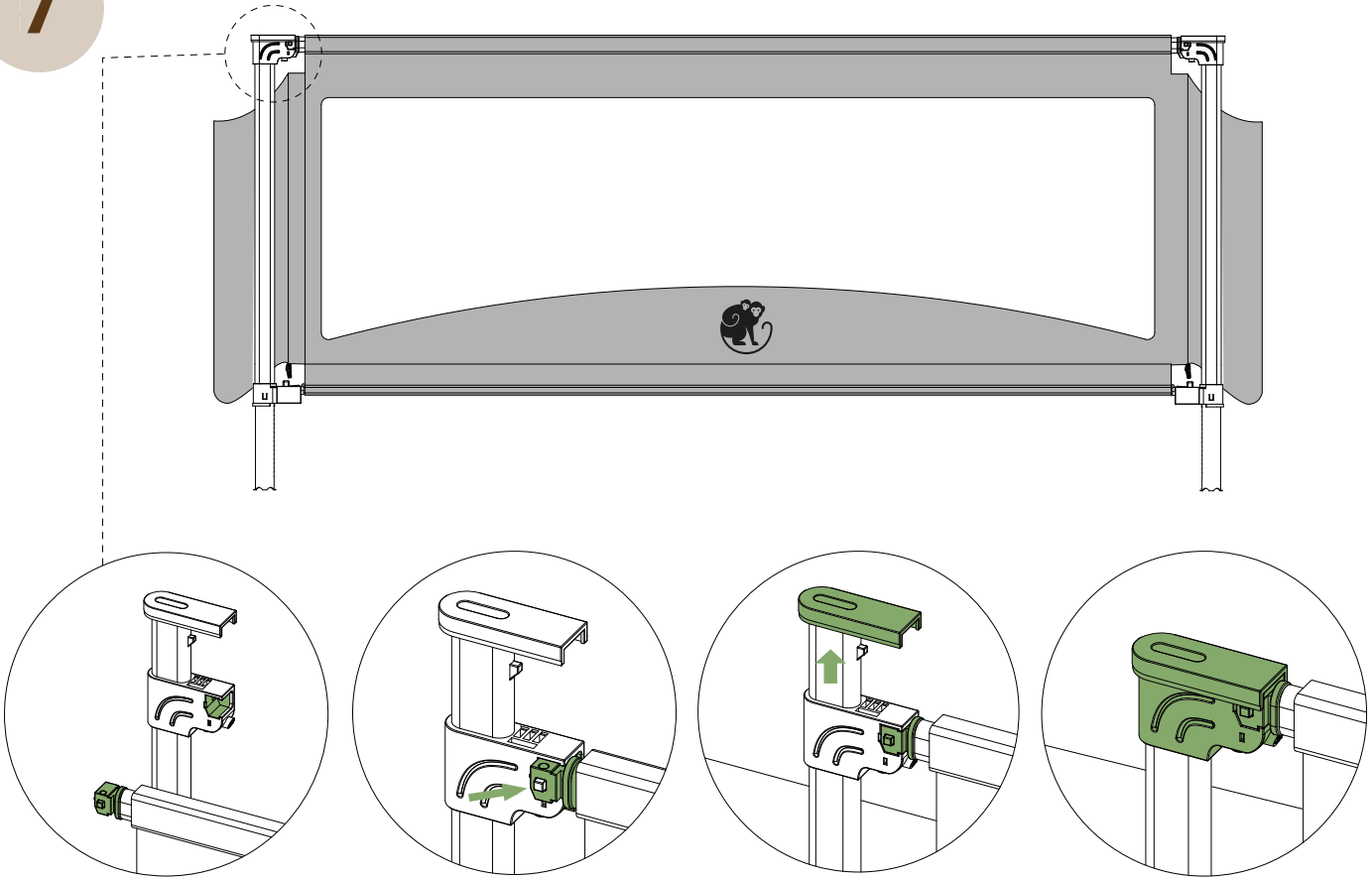

8

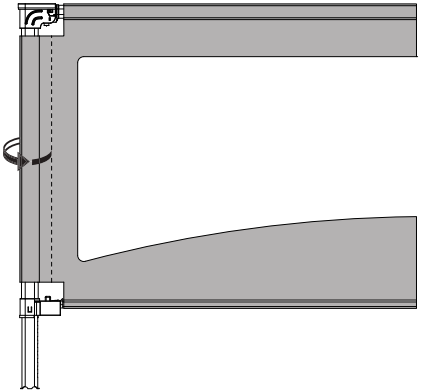

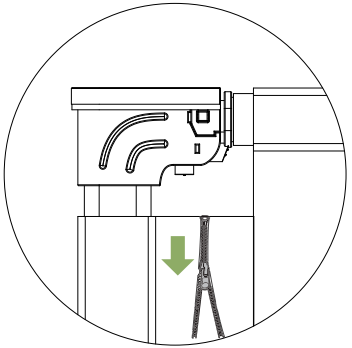

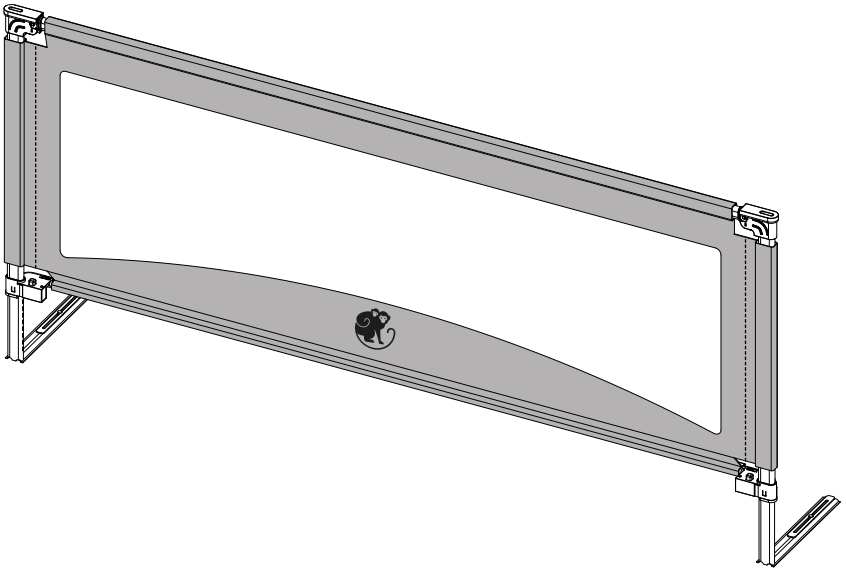

9

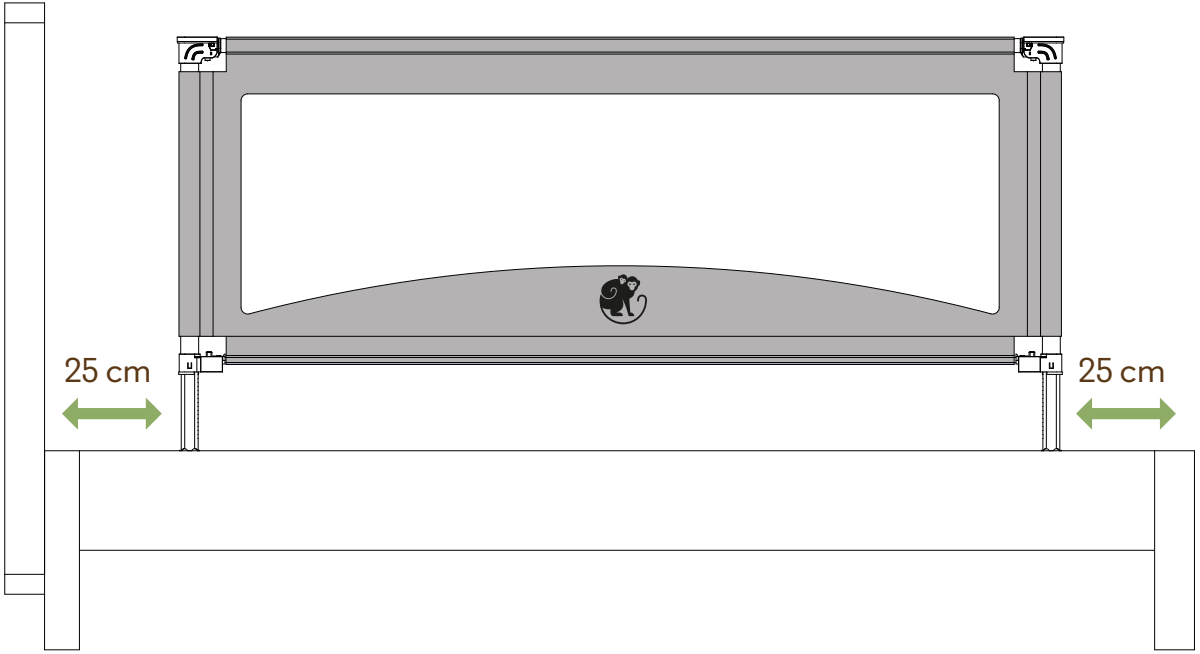

10

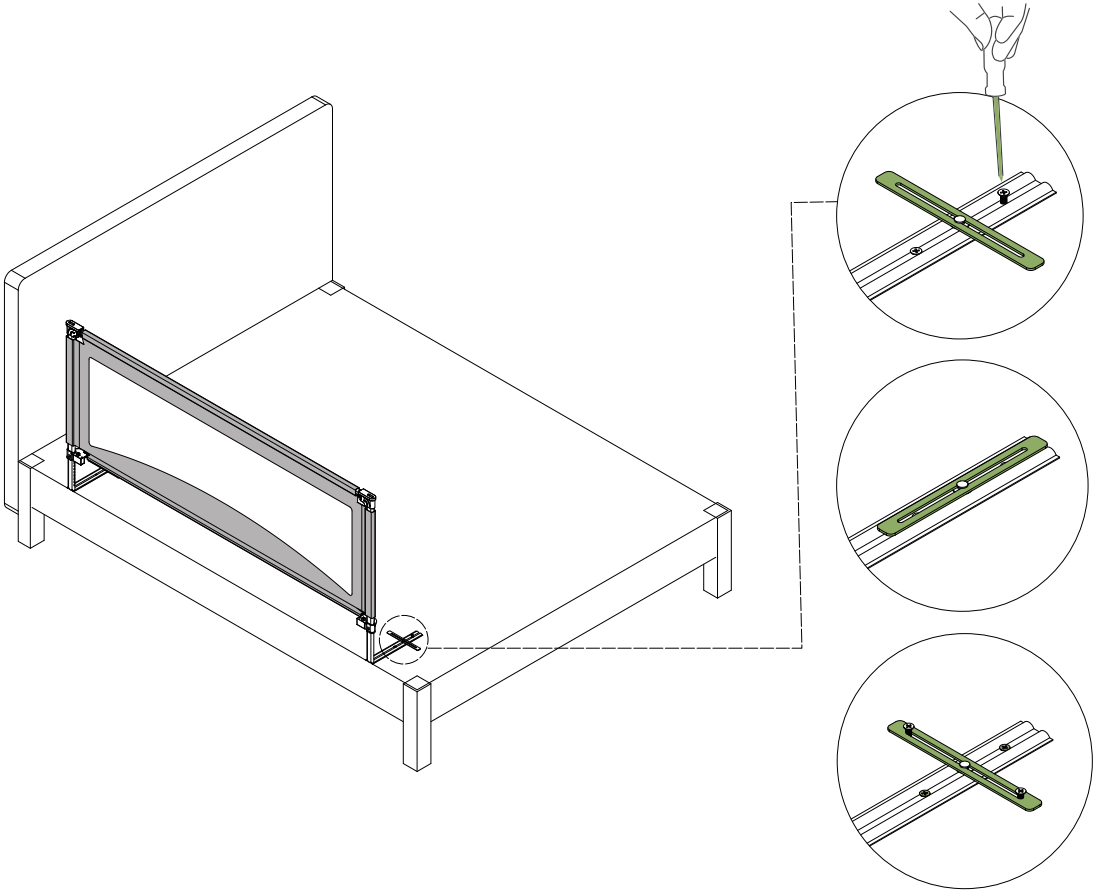

11

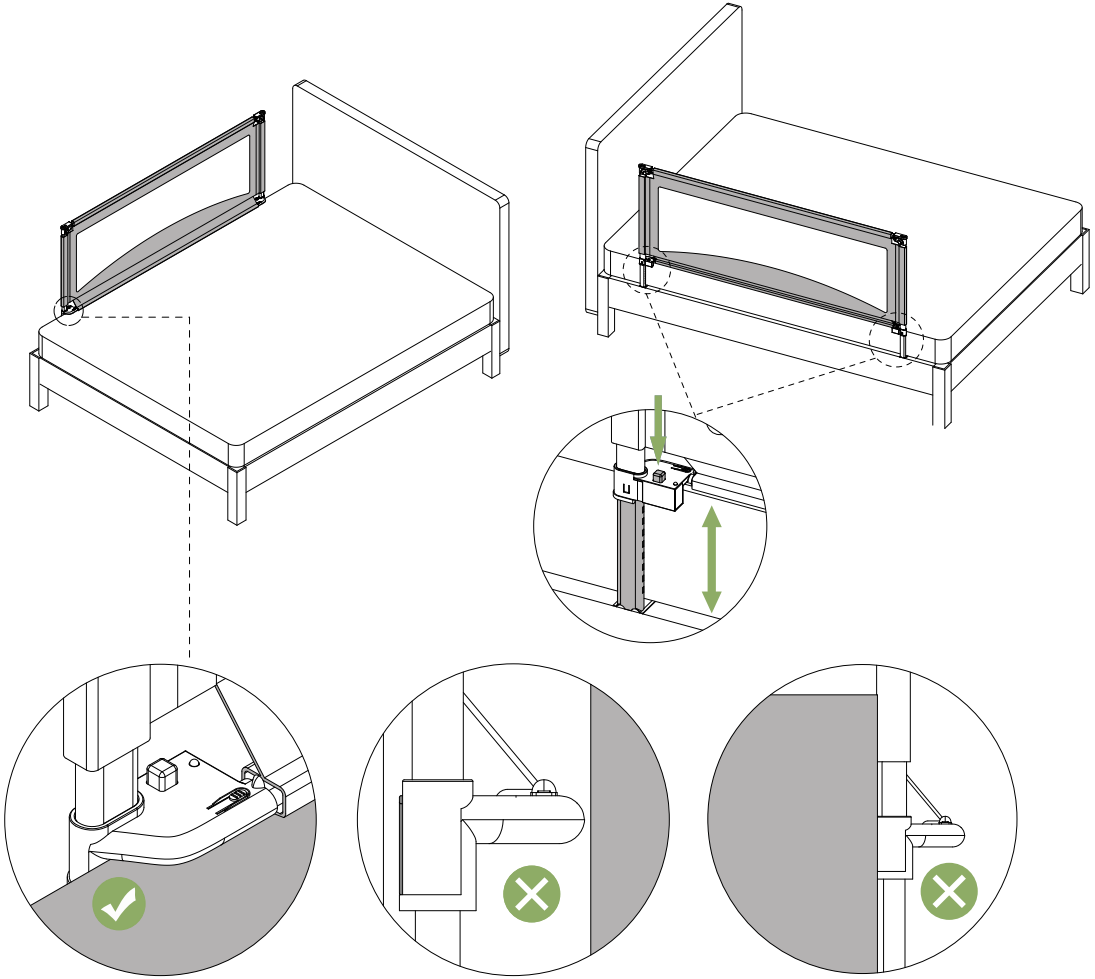

12

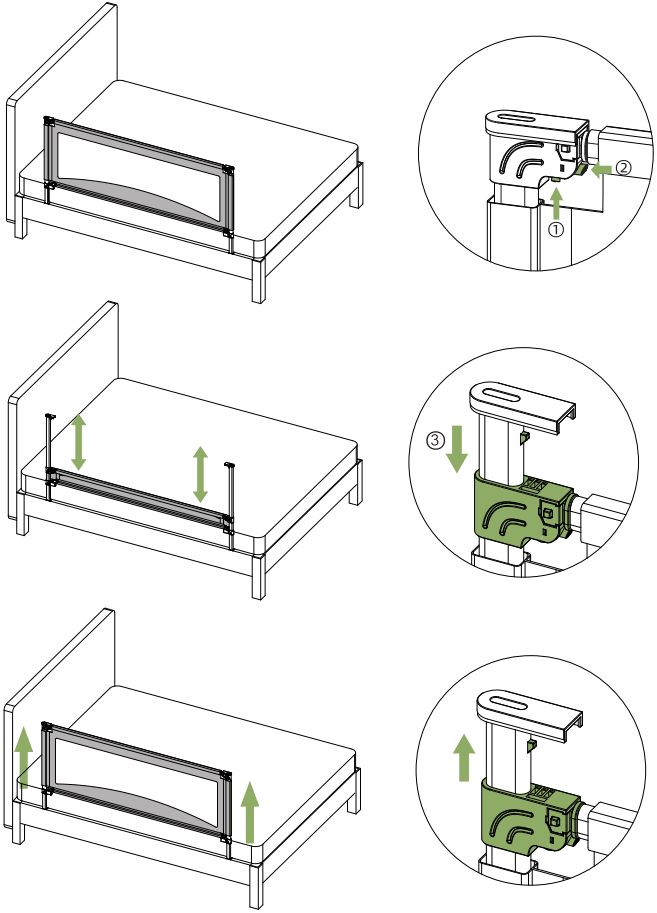

13

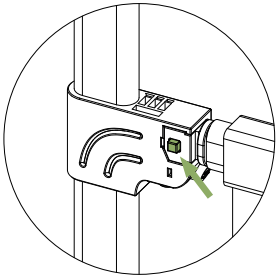

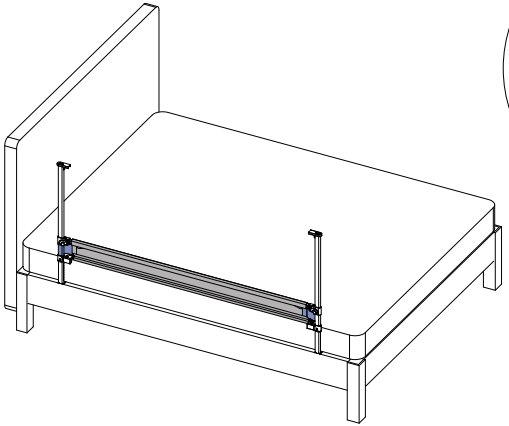

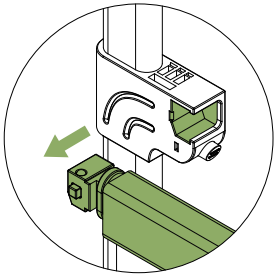

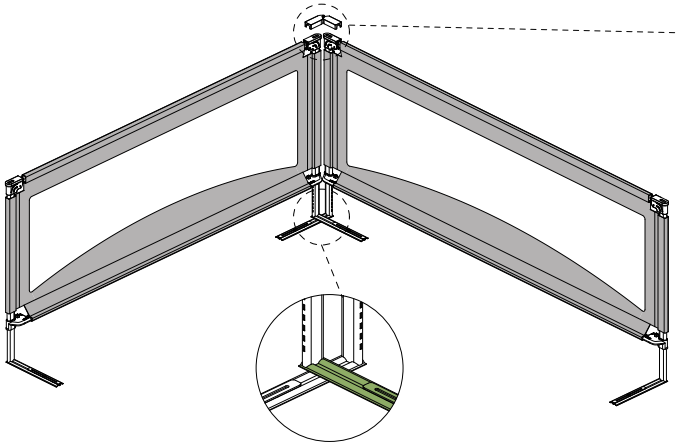

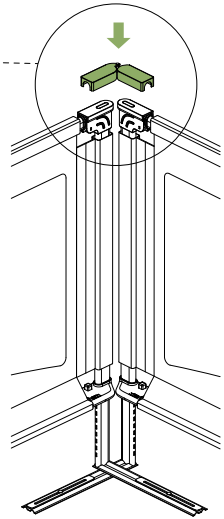

14

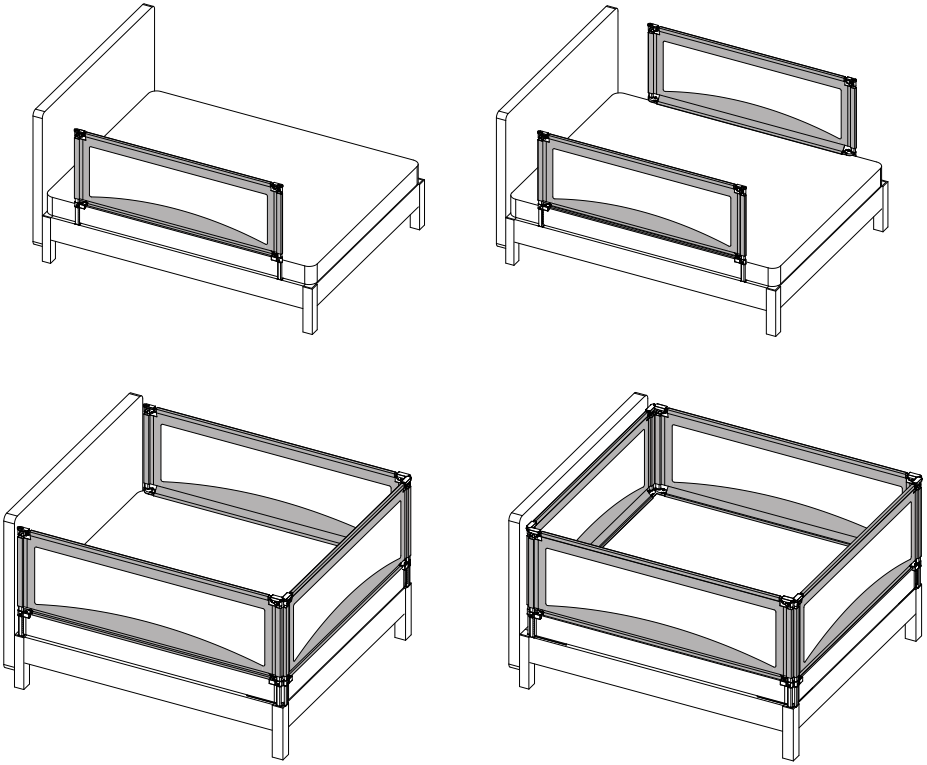

INSTRUKCE

Dostaly se vám do ruky zábrany, které mají za sebou precizní kontrolu kvality. Setkáte-li se s jakýmkoli problémem, prosím kontaktujte nás na: www.monkeymum.com,
tel: +420 725 441 733, e-mail: informace@monkeymum.com.

DOVOZCE:

Monkey Mum s.r.o., V Nových domcích 401/2, Praha 10, IČ: 07597851, DIČ: CZ07597851.

SLOŽENÍ:

- Látka: 100% polyester
- Síťovaná látka: 100% polyester
- Příslušenství: železné trubky, PP plastové části, EPE měkké části.

ÚDRŽBA

1. Před použitím se prosím ujistěte, že jsou všechny díly kompletní. Dále že jsou veškeré díly instalovány na svém místě, a také zda je kombinované spojení správně utažené.

2. Při montáži a demontáži přesně dodržujte instrukce v manuálu, abyste se vyvarovali zbytečnému poškození produktu.

3. Při čištění zábrany jemně otřete hadrem namočeným v teplé vodě. Nepoužívejte žádný čisticí prostředek, rozpustná a nebo jiná vysoce účinná mýdla.

4. Čištění látkové plachty - maximální teplota pro ruční praní je 40°C. Nebělit. Nežehlit. Nečistěte chemicky.

5. Příslušenství k těmto zábranám je možné zakoupit pouze na našem e-shopu www.monkeymum.com.

VAROVÁNÍ A BEZPEČNOSTNÍ POKYNY:

Prosíme čtěte tyto informace velmi pozorně. Nedodržení těchto pokynů může vést k vážným zraněním.

Varování: Nenechávejte na posteli uvnitř zábranové ohrádky nic, na co by mohlo dítě stoupnout a vyvýšit se.

Varování: Nenechávejte na posteli nic, co by mohlo způsobit udušení nebo uškrcení.

Varování: Blízko zábran se vyvarujte otevřeného ohně nebo jiného silného zdroje energie jako například elektrických jisker, plynových ohňů atd. Pokud jakákoli součástka zábran je poškozena, roztržena a nebo ztracena, nadále již zábrany nepoužívejte.

Varování: Ve chvíli, kdy si dítě začne stoupat, může nastat udušení a nebo uškrcení, pokud nebudou odstraněny hračky ze zábranové ohrádky.

Varování: Nikdy nenechávejte dítě bez dozoru!

Varování: Nikdy nepoužívejte zábranu bez řádné instalace!

BEZPEČNOSTNÍ POKYNY:

- Před použitím se prosím ujistěte, že oba konce horních tyček jsou zapojeny a uzamčeny v bočním rámu.

- Tyto zábrany jsou vhodné pro děti ve věku 0 až 5 let, nejsou vhodné pro děti starší 5 let, pokud dítěti je méně než 18 měsíců, dbejte zvýšené opatrnosti.

- Tyto zábrany nejsou vhodné pro starší osoby (důchodce), pro osoby jakkoli oslabené či postižené. Zábrany dále nejsou vhodné pro nedomácí prostředí.

- Tyto zábrany jsou vyrobeny pouze k montáži na posteli. Montáž jinde není doporučena.

- Tyto zábrany nemůžou být použity jako substitut ohrádky, protože nezajišťují stejnou ochránu jako ohrádka.

- Tyto zábrany jsou vhodné pouze na klasickou postel (hmotností i rozměry), nejsou vhodné na lehkou či malou postel, protože by se nedocílilo bezpečnosti. Zábrany nejsou vhodné na horní lůžko patrové postele.

- Minimální tloušťka matrace vhodné pro tyto zábrany je 10 cm, maximální tloušťka pak 25 cm.

- Je nutné, aby zábrany byly vždy alespoň 50 cm nad povrchem matrace a to v jakémkoli úhlu.

- Zábrany je nutné nainstalovat a přišroubovat k roštu. Zábrany musí být pevně připevněny. Mezera mezi zábranami a matrací nesmí překročit 1 cm.

- Vzdálenost mezi spodní tyčkou zábran a povrchem matrace nesmí překročit 7 cm. Prosím dávejte pozor a buďte si vědomi toho, že právě tato mezera může způsobit úraz končetiny dítěte.

- Tyto zábrany mohou být poničeny, pokud nejsou používány adekvátním způsobem, nebo pokud byste je udeřili ostrými a nebo tvrdými předměty. Nepoužívejte velkou sílu se stisknutí nebo zatáhnutí zábran nebo tím způsobíte poškození. Na tyto zábrany nepřidávejte a nepoužívejte žádné lubrikanty (mazivo) nebo jiné chemikálie.

- Po instalaci tohoto produktu prosíme zlikvidujte odpad adekvátním způsobem, nepoužívejte odpadový materiál (jako malé kusy či plastové folie) jako hračky pro děti kvůli možnému nebezpečí.

- Tyto zábrany nejsou kompatibilní se všemi postelemi a matracemi (například speciálně tvarované postele). Striktně je zakázáno používat zábrany, pokud se zábrany neshodují s postelí.

INŠTRUKCIE

Dostali sa vám do ruky zábrany, ktoré majú za sebou precíznu kontrolu kvality. Ak sa stretnete s akýmkoľvek problémom, prosím kontaktujte nás na: www.monkeymum.com, tel: +420 725 441 733, e-mail: informace@monkeymum.com.

DOVOZCA:

Monkey Mum s.r.o., V Nových domcích 401/2, Praha 10,

IČ: 07597851, DIČ: CZ07597851.

ZLOŽENIE:

- Látka: 100% polyester
- Sieťovaná látka: 100% polyester
- Príslušenstvo: železné trubky, PP plastové časti, EPE mäkké časti.

ÚDRŽBA:

1. Pred použitím sa prosím uistite, že sú všetky diely kompletné. Ďalej že sú všetky diely nainštalované na svojom mieste, a tiež či je kombinované spojenie správne utiahnuté.

2. Pri montáži a demontáži presne dodržujte inštrukcie v manuáli, aby ste sa vyvarovali zbytočnému poškodeniu produktu.

3. Pri čistení zábrany jemne utrite handrou namočenou v teplej vode. Nepoužívajte žiadny čistiaci prostriedok, rozpustné alebo iné vysoko účinné mydlá.

4. Čistenie látkovej plachty - maximálna teplota pre ručné pranie je 40°C. Nebieliť. Nežehliť. Nečistite chemicky.

5. Príslušenstvo k týmto zábranám je možné zakúpiť výhradne na našom e-shope www.monkeymum.com.

VAROVANIE A BEZPEČNOSTNÉ POKYNY:

Prosíme prečítajte si tieto informácie veľmi pozorne. Nedodržanie týchto pokynov môže viesť k vážnym zraneniam.

Varovanie: Nenechávajte na posteli vo vnútri zábranovej ohrádky nič, na čo by mohlo dieťa stúpiť a vyvýšiť sa.

Varovanie: Nenechávajte na posteli nič, čo by mohlo spôsobiť udusenie alebo uškrtenie.

Varovanie: Blízko zábran sa vyvarujte otvorenému ohňu alebo iného silného zdroja energie ako napríklad elektrických iskier, plynových ohňov atď. Pokiaľ akákoľvek súčiastka zábran je poškodená, roztrhnutá alebo stratená, ďalej už zábrany nepoužívajte.

Varovanie: Vo chvíli, keď sa dieťa začne stavať, môže nastať udusenie alebo uškrtenie, pokiaľ nebudú odstránené hračky zo zábranovej ohrádky.

Varovanie: Nikdy nenechávajte dieťa bez dozoru!

Varovanie: Nikdy nepoužívajte zábranu bez riadnej inštalácie!

BEZPEČNOSTNÉ POKYNY:

- Pred použitím sa prosím uistite, že oba konce horných tyčiek sú zapojené a uzamknuté v bočnom ráme.

- Tieto zábrany sú vhodné pre deti vo veku 0 až 5 rokov, nie sú vhodné pre deti staršie ako 5 rokov, pokiaľ je dieťaťu menej než 18 mesiacov, dbajte na zvýšenú opatrnosť.

- Tieto zábrany nie sú vhodné pre staršie osoby (dôchodcov), pre osoby akokoľvek oslabené či postihnuté. Zábrany taktiež nie sú vhodné pre nedomáce prostredie.

- Tieto zábrany sú vyrobené výhradne k montáži na postel. Montáž na iné miesto sa neodporúča.

- Tieto zábrany nemôžu byť použité ako ekvivalent ohrádky, pretože nezaisťujú rovnakú ochranu ako ohrádka.

- Tieto zábrany sú vhodné iba na klasickú posteľ (hmotnosťou a rozmermi), nie sú vhodné na ľahkú či malú posteľ, pretože by sa nedocielilo bezpečnosti. Zábrany nie sú vhodné na horné lôžko poschodovej postele.

- Minimálna hrúbka matraca vhodného pre tieto zábrany je 10 cm, maximálna hrúbka je 25 cm.

- Je nutné, aby zábrany boli vždy aspoň 50 cm nad povrchom matraca a to v akomkoľvek uhle.

- Zábrany je nutné nainštalovať a priskrutkovať k roštu. Zábrany musia byť pevne pripevnené. Medzera medzi zábranami a matracom nesmie prekročiť 1 cm.

- Vzdialenosť medzi spodnou tyčkou zábran a povrchom matraca nesmie prekročiť 7 cm. Prosím dávajte pozor a buďte si vedomí toho, že práve táto medzera môže spôsobiť úraz končatiny dieťaťa.

- Tieto zábrany sa môžu poškodiť, pokiaľ nie sú používané adekvátnym spôsobom, alebo pokiaľ by ste ich poškodili ostrými alebo tvrdými predmetmi. Nepoužívajte veľkú silu k stisknutiu alebo utiahnutiu zábran, lebo tým spôsobíte poškodenie. Na tieto zábrany nepridávajte a nepoužívajte žiadne lubrikanty (mazivo) alebo iné chemikálie.

- Po inštalácii tohto produktu prosíme zlikvidujte odpad adekvátnym spôsobom, nepoužívajte odpadový materiál (malé kusy či plastové fólie) ako hračky pre deti kvôli možnému nebezpečiu.

- Tieto zábrany nie sú kompatibilné so všetkými posteľami a matracmi (napríklad špeciálne tvarované postele). Je prísne zakázané používať zábrany, pokiaľ sa zábrany nezhodujú s postelou.

INSTRUCTIONS

Our products are finally in your hands after a rigorous quality inspection. If you encounter any problems, please feel free to contact us. Contact +420 725 441 733, info@monkeymum.com, www.monkeymum.com.

DISTRIBUTOR:

Monkey Mum s.r.o., V Nových domcích 401/2, Prague 10, IČO (ID): 07597851, DIČ (VAT NUMBER): CZ07597851

MATERIAL:

○ Fabric: 100% Polyester

○ Mesh: 100% Polyester

○ Accessories: iron pipes, PP plastic parts, EPE soft pipes.

CARE AND MAINTENANCE

1. Before use, please check whether the parts are complete, whether the installation is in place, and whether the combination connection is loose.

2. When assembling and disassembling, please strictly follow the instructions in the product manual to avoid unnecessary damage.

3. Wipe gently with warm water when cleaning. Do not use any detergent, solvent or other highly potent soap.

4. Maximum temperature for handwash for the mesh fabric is 40°C. Do not blecach. Do not iron. Do not dry clean.

5. Accessories for these rails can be purchased exclusively at our e-shop www.monkeymum.com.

ATTENTION & CAUTION INFORMATIONS

Please read this information very carefully. Failure to follow these instructions may result in serious injury.

Warning: Do not leave anything on the bed inside the playpen that the child can step on and elevate.

Warning: Do not leave anything on the bed that could cause suffocation or strangulation.

Warning: Avoid open flames or other strong energy sources such as electric sparks, gas fires, etc. near the bed rail. If any part of the rail is damaged, torn or lost, do not continue to use the rail.

Warning: The moment a child begins to stand, suffocation and/or strangulation may occur if toys are not removed from the bed rail playpen.

Warning: Never leave a child unattended!

Warning: Never use the bed rail guard without proper installation!

SAFETY INSTRUCTIONS:

• Before use, please make sure both ends of the top bars are engaged and locked in the side frame.

• These rails are suitable for children aged 0 to 5 years old, not suitable for children over 5 years old, if the child is less than 18 months old, please take extra care.

• These rails are not suitable for the elderly (pensioners), the infirm or disabled in any way. The rails are also not suitable for non-domestic environments.

• These rails are made for bed mounting only. Installation elsewhere is not recommended.

• These rails cannot be used as a substitute for a playpen as they do not provide the same protection as a playpen.

• These rails are only suitable for a conventional bed (weight and size), they are not suitable for a lightweight or small bed as safety would not be achieved. The barriers are not suitable for the top bunk of a bunk bed.

The minimum thickness of the mattress suitable for these rails is 10 cm, the maximum thickness is 25 cm.

• The rails must always be at least 50 cm above the mattress surface at any angle.

• The rails must be installed and screwed to the mattress. The rails must be firmly fixed. The gap between the rails and the mattress must not exceed 1 cm.

• The distance between the bottom bar of the rails and the mattress surface must not exceed 7 cm. Please take care and be aware that this gap may cause injury to the child's limb.

• These rails can be damaged if they are not used adequately or if you hit them with sharp or hard objects. Do not use great force to squeeze or pull the rails or you will cause damage. Do not add or use any lubricants (oils) or other chemicals on these barriers.

• After installing this product, please dispose of the waste in an adequate manner, do not use the waste material (such as small pieces or plastic sheeting) as toys for children because of the potential danger.

• These rails are not compatible with all beds and mattresses (such as specially shaped beds). It is strictly prohibited to use the rails if the rails do not match the bed.

INSTRUKCJA

Otrzymałeś/aś barierki, których jakość została precyzyjnie skontrolowana. Jeśli znajdziesz jakiś problem, prosimy o kontakt www.monkeymum.com, tel: +48 729 086 638, e-mail: informacje@monkeymum.com.

DYSTRYBUTOR:

Monkey Mum s.r.o., V Nových domcích 401/2, Praga 10, IČ: 07597851, DIČ: CZ07597851.

SKŁAD:

○ Materiał: 100% poliester

○ Siatka: 100% poliester

○ Akcesoria: metalowe rurki, plastikowe elementy (PP), miękkie elementy (pianka EPE).

KONSERWACJA:

1. Przed użyciem upewnij się, że wszystkie elementy produktu są kompletne. Następnie sprawdź, czy wszystkie części są na odpowiednim miejscu, a także skontroluj czy połączenie jest odpowiednio dokręcone.

2. Podczas montażu i demontażu przestrzegaj instrukcji, aby uniknąć niepotrzebnego uszkodzenia produktu.

3. W razie potrzeby otrzyj barierkę ściereczką namoczoną w ciepłej wodzie. Nie używaj żadnych środków czyszczących, mydeł w płynie, ani innych agresywnych mydeł.

4. Czyszczenie materiałowej płachty – maksymalna temperatura dla prania ręcznego to 40°C. Nie wybielić. Nie prasować. Nie czyścić chemicznie.

5. Akcesoria do tych barierek można zakupić tylko w naszym sklepie internetowym www.monkeymum.com.

OSTRZEŻENIA I WSKAZÓWKI DOT. BEZPIECZEŃSTWA

Prosimy, przeczytaj dokładnie te ostrzeżenia. Niezastosowanie się do tych instrukcji może skutkować poważnymi obrażeniami.

Ostrzeżenie: Nie zostawiaj na łóżku wewnątrz stworzonego z barierek kojca nic, na co dziecko może stanąć i sięgać wyżej.

Ostrzeżenie: Nie zostawiaj na łóżku wewnątrz stworzonego z barierek kojca nic, co mogłoby spowodować uduszenie.

Ostrzeżenie: Unikaj otwartego źródła ognia lub innego źródła ciepła (elektrycznych iskier, kominków gazowych itd.) blisko barierek. Jeśli jedna z części barierki jest uszkodzona, rozdarta lub się zgubiła, zaprzestań używania barierek.

Ostrzeżenie: W okresie, kiedy dziecko zacznie wstawać, istnieje ryzyko uduszenia, jeśli z kojca nie zostaną usunięte zabawki.

Ostrzeżenie: Nigdy nie pozostawiaj dziecka bez nadzoru!

Ostrzeżenie: Nigdy nie używaj barierki bez starannej instalacji!

INSTRUKCJE BEZPIECZEŃSTWA:

• Przed użyciem upewnij się, że oba zakończenia górnych tyczek są połączone i zamknięte w bocznej ramie.

• Te barierki są odpowiednie dla dzieci w wieku 0-5 lat, nie są odpowiednie dla dzieci powyżej 5. r.ż. Jeśli dziecko ma poniżej 18. miesięcy, postępuj ze szczególną ostrożnością.

• Te barierki nie są odpowiednie dla osób starszych, dla osób w jakikolwiek sposób osłabionych czy niepełnosprawnych. Barierki nie są także odpowiednie do wykorzystywania w innych środowiskach niż domowe.

• Te barierki nadają się tylko do montowania na łóżko. Montaż w innych miejscach nie jest zalecana.

• Tych barierek nie wolno używać jako substytutu kojca do zabawy, ponieważ nie zapewniają takiej samej ochrony jak kojec.

• Te barierki są odpowiednie tylko na klasyczne łóżko (ciężar i wymiary), nie są odpowiednie na lekkie czy małe łóżko ze względu na brak wystarczającego poziomu bezpieczeństwa. Barierek nie wolno używać na górnym piętrze łóżka piętrowego.

• Minimalna wysokość materaca odpowiednia dla tych barierek to 10 cm, maksymalna wysokość 25 cm.

• Konieczne jest, aby barierki znajdowały się zawsze co najmniej 50 cm nad powierzchnią materaca pod każdym kątem.

• Barierki należy przykręcić do stelażu łóżka. Barierki muszą być solidnie przymocowane. Przerwa między materacem a barierką nie może przekraczać 1 cm.

• Odległość między dolną tyczką barierki a powierzchnią materaca nie może przekroczyć 7 cm. Prosimy, uważaj i uświadom sobie, że właśnie ta przerwa może spowodować uraz kończyny dziecka.

• Może dojść do uszkodzenia barierek, jeśli nie są wykorzystywane w adekwatny sposób lub przy uderzaniu w nie ostrymi i twardymi przedmiotami. Nie używaj nadmiernej siły przy naciskaniu lub składania barierek. Nie aplikuj na barierki żadnych substancji poślizgowych ani innych chemikaliów.

• Po zamontowaniu tego produktu, zlikwiduj opakowania w adekwatny sposób, nie wykorzystuj opakowań (małych części czy plastikowych folii) jako zabawek dla dzieci, ze względu na ich niebezpieczeństwo.

• Te bramki nie są kompatybilne z wszystkimi łóżkami i materacami (na przykład specjalnie ukształtowane łóżka). Nigdy nie używaj barierek, jeśli barierki nie pasują do łóżka.

ANWEISUNGEN

Sie halten ein Bettgitter in der Hand, das einer präzisen Qualitätskontrolle unterzogen wurde. Wenn Sie auf ein Problem treffen, kontaktieren Sie uns bitte unter: www.monkeymum.com, +49 781 956 33021, Email: information.de@monkeymum.com.

IMPORTEUR:

Monkey Mum s.r.o., V Nových domcích 401/2, Praha 10, Ident. Nr.: 07597851, UID: CZ07597851.

ZUSAMMENSETZUNG:

○ Stoff: 100% Polyester

○ Netz: 100% Polyester

○ Zubehör: Eisenrohre, PP Kunststoffteile, EPE weiche Teile.

PFLEGE

1. Vergewissern Sie sich bitte bevor Sie das Bettgitter verwenden, dass alle Teile komplett sind. Kontrollieren Sie weiter, ob alle Teile an ihrer Stelle sind und ob die kombinierten Verbindungen richtig festgezogen sind.

2. Halten Sie sich bei der Montage und Demontage genau an die Anweisungen der Gebrauchsanweisung, um unnötige Produktschäden zu verhindern.

3. Reinigen Sie das Bettgitter sanft mit warmem Wasser und einem Tuch. Verwenden Sie keine Reinigungsmittel, lösliche oder sonst stark wirkende Seifen.

4. Reinigung der Stoffplane – in der Hand bei maximal 40°C waschen. Keine Bleichmittel verwenden. Nicht bügeln. Nicht chemisch reinigen.

5. Das Zubehör zu diesen Bettgittern ist nur in unserem E-Shop www.monkeymum.com erhältlich.

WARNUNGEN UND SICHERHEITSANWEISUNGEN

Bitte lesen Sie diese Informationen sehr sorgfältig. Die Nichtbeachtung dieser Anweisungen kann zu schweren Verletzungen führen.

Achtung: Lassen Sie keine Gegenstände auf dem Bett im Laufstall liegen, auf die das Kind treten und die es hochheben kann.

Achtung: Lassen Sie keine Gegenstände auf dem Bett liegen, die zum Ersticken oder Strangulieren führen könnten.

Achtung: Vermeiden Sie offene Flammen oder andere starke Energiequellen wie elektrische Funken, Gasfeuer usw. in der Nähe der Schranke. Ist ein Teil der Barriere beschädigt, gerissen oder verloren gegangen, darf die Barriere nicht weiter verwendet werden.

Achtung: Sobald ein Kind zu stehen beginnt, besteht Erstickungs- und/oder Strangulationsgefahr, wenn das Spielzeug nicht aus dem Laufgitter entfernt wird.

Achtung: Lassen Sie ein Kind niemals unbeaufsichtigt!

Achtung: Verwenden Sie die Schranke niemals ohne ordnungsgemäße Installation!

SICHERHEITSHINWEISE:

● Vergewissern Sie sich vor der Benutzung, dass beide Enden der oberen Stangen in den Seitenrahmen eingerastet und verriegelt sind.

● Diese Barrieren sind für Kinder im Alter von 0 bis 5 Jahren geeignet, nicht geeignet für Kinder über 5 Jahren, wenn das Kind weniger als 18 Monate alt ist, bitte besondere Vorsicht walten lassen.

● Diese Barrieren sind in keiner Weise für ältere (Rentner), gebrechliche oder behinderte Menschen geeignet. Die Barrieren sind auch nicht für den Einsatz in anderen Bereichen als dem häuslichen Umfeld geeignet.

● Diese Schranken sind nur für die Montage am Bett vorgesehen. Eine andere Installation wird nicht empfohlen.

● Diese Barrieren können nicht als Ersatz für ein Laufgitter verwendet werden, da sie nicht den gleichen Schutz wie ein Laufgitter bieten.

● Diese Barrieren sind nur für ein herkömmliches Bett geeignet (Gewicht und Größe), sie sind nicht für ein leichtes oder kleines Bett geeignet, da die Sicherheit nicht gewährleistet ist. Die Barrieren sind nicht für das obere Stockwerk eines Etagenbettes geeignet.

● Die Mindestdicke der Matratze, die für diese Barrieren geeignet ist, beträgt 10 cm, die maximale Dicke beträgt 25 cm.

● Die Barrieren müssen sich immer mindestens 50 cm über der Matratze Oberfläche befinden, egal in welchem Winkel.

● Die Barrieren müssen an der Matratze angebracht und verschraubt werden. Die Schranken müssen fest verankert sein. Der Abstand zwischen den Barrieren und der Matratze darf nicht mehr als 1 cm betragen.

● Der Abstand zwischen der unteren Leiste der Barrieren und der Matratze Oberfläche darf 7 cm nicht überschreiten. Seien Sie bitte vorsichtig und machen Sie sich bewusst, dass diese Lücke zu Verletzungen an den Gliedmaßen des Kindes führen kann.

● Diese Barrieren können beschädigt werden, wenn sie nicht sachgemäß verwendet werden oder wenn man sie mit scharfen oder harten Gegenständen trifft. Drücken oder ziehen Sie nicht mit großer Kraft an den Schranken, da Sie sonst Schäden verursachen. Verwenden Sie keine Schmiermittel (Fett) oder andere Chemikalien für diese Barrieren.

● Entsorgen Sie nach der Installation dieses Produkts die Abfälle in geeigneter Weise. Verwenden Sie die Abfälle (z. B. kleine Teile oder Plastikfolien) nicht als Spielzeug für Kinder, da sie eine potenzielle Gefahr darstellen.

● Diese Barrieren sind nicht mit allen Betten und Matratzen kompatibel (z. B. speziell geformte Betten). Es ist strengstens verboten, die Barrieren zu verwenden, wenn die Barrieren nicht zum Bett passen.

UTASÍTÁS

Pontos minőségellenőrzéssel rendelkező korlátokat kapott a kezébe. Ha bármilyen problémája lenne vele, forduljon hozzánk: www.monkeymum.com, tel: +36 12344573,
e-mail: informacio@monkeymum.com.

IMPORTŐR:

Monkey Mum s.r.o., V Nových domcích 401/2, Praha 10, IC: 07597851, DIC: CZ07597851.

ÖSSZETÉTEL:

○ Anyaga: 100% poliészter

○ Hálós szövet: 100% poliészter

○ Tartozékok: vascsövek, PP műanyag alkatrészek, EPE puha alkatrészek.

KARBANTARTÁS

1. Használat előtt győződjön meg arról, hogy minden alkatrész teljes. Továbbá, hogy minden alkatrész a helyére legyen szerelve, és azt is, hogy a kombinált csatlakozás megfelelően meg van-e húzva.

2. Az össze- és szétszerelés során pontosan kövesse az utasításokat, hogy elkerülje a termék szükségtelen megkárosodását.

3. A sorompó tisztításakor óvatosan törölje le meleg vízben megnedvesített szövettel. Ne használjon semmilyen tisztítószert, oldódó vagy más nagyon hatékony szappant.

4. Ruhák tisztítása - kézi mosás maximális hőmérséklete 40 °C. Ne használjon fehérítőt. Nem vasalható. Ne tisztítsa vegyszerek használatával.

5. Ezekhez a korlátokhoz tartozékó kellékekket csak a www.monkeimum.com e-shopunkon vásárolhatjík meg.

FIGYELMEZTETÉSEK ÉS BIZTONSÁGI UTASÍTÁSOK

Kérjük, olvassa el ezt az információt nagyon figyelmesen. Az utasítások be nem tartása súlyos sérülésekhez vezethet.

Figyelmeztetés: ne hagyjon semmit az ágyon a korlátos járóka belsejében, amire a gyermek ráléphet és felemelkedhet.

Figyelmeztetés: Ne hagyjon az ágyon semmit, ami fulladást vagy fojtogatást okozhat.

Figyelmeztetés: Kerülje a nyílt lángot vagy más erős energiaforrást, például elektromos szikrákat, gáztűzet stb. az akadály közelében. Ha az akadály bármely része megsérült, elszakadt vagy elveszett, ne használja tovább az akadályt.

Figyelmeztetés: Abban a pillanatban, amikor a gyermek állni kezd, fulladás és/vagy fojtogatás következhet be, ha a játékokat nem távolítják el a korlátos járóka elől.

Figyelmeztetés: soha ne hagyja felügyelet nélkül a gyermeket!

Figyelmeztetés: Soha ne használja az akadályt megfelelő felszerelés nélkül!

BIZTONSÁGI UTASÍTÁSOK:

● Használat előtt győződjön meg arról, hogy a felső rudak mindkét vége be van-e illesztve és be van-e rögzítve az oldalsó keretbe.

● Ezek az akadályok 0 és 5 év közötti gyermekek számára alkalmasak, 5 évesnél idősebb gyermekek számára nem alkalmasak, ha a gyermek 18 hónaposnál fiatalabb, kérjük, fokozottan ügyeljen.

● Ezek az akadályok semmilyen módon nem alkalmasak idősek (nyugdíjasok), gyengék vagy fogyatékkal élők számára. Az akadályok nem alkalmasak nem háztartási környezetben történő használatra sem.

● Ezek az akadályok csak ágyra történő felszerelésre készültek. Máshol történő beszerelés nem ajánlott.

● Ezek a korlátok nem helyettesíthetik a járóka helyett, mivel nem nyújtanak ugyanolyan védelmet, mint a járóka.

● Ezek az akadályok csak hagyományos ágyhoz (súly és méret) alkalmasak, könnyű vagy kis méretű ágyhoz nem alkalmasak, mivel a biztonságot nem érnék el. A korlátok nem alkalmasak emeletes ágyak felső ágyához.

● A matrac minimális vastagsága 10 cm, maximális vastagsága 25 cm.

● Az akadályoknak mindig legalább 50 cm-re kell lenniük a matrac felülete felett, bármilyen szögben.

● Az akadályokat a matracra kell felszerelni és rá kell csavarozni. Az akadályokat szilárdan rögzíteni kell. Az akadályok és a matrac közötti rés nem haladhatja meg az 1 cm-t.

● A korlátok alsó rúdja és a matrac felülete közötti távolság nem haladhatja meg a 7 cm-t. Kérjük, legyen óvatos, és vegye figyelembe, hogy ez a rés sérülést okozhat a gyermek végtagján.

● Ezek az akadályok megsérülhetnek, ha nem megfelelően használják őket, vagy ha éles vagy kemény tárgyakkal ütik őket. Ne használjon nagy erőt a korlátok összenyomásához vagy meghúzásához, különben kárt okozhat. Ne adjon hozzá vagy használjon kenőanyagot (zsírt) vagy más vegyi anyagokat ezekhez a gátakhoz.

● A termék beszerelése után a hulladékot megfelelő módon ártalmatlanítsa, a hulladékot (például apró darabokat vagy műanyag fóliát) a potenciális veszély miatt ne használja játékként a gyermekek számára.

● Ezek a korlátok nem kompatibilisek minden ággyal és matraccal (például speciálisan kialakított ágyakkal). Szigorúan tilos a korlátok használata, ha a korlátok nem illeszkednek az ágyhoz.

INSTRUCTIONS

Vous avez en main des barrières qui ont passé un contrôle précis de qualité. Si vous rencontrez le moindre problème, veuillez nous contacter sur : www.monkeymum.com, tél. : +33 183 764 286, email: information@monkeymum.com.

IMPORTATEUR :

Monkey Mum s.r.o., V Nových domcích 401/2, Prague 10, n° ID : 07597851, n° TVA : CZ07597851.

COMPOSITION :

○ Tissu : 100 % polyester

○ Tissu à mailles : 100 % polyester

○ Accessoires : tubes en fer, parties plastiques PP, parties molles EPE.

ENTRETIEN

1. Avant utilisation, veuillez vous assurer que toutes les parties sont complètes. De plus que toutes les parties sont installées à leur place ainsi que la liaison combinée est bien resserrée.

2. Lors du montage et du démontage, respecter avec précision les instructions dans le manuel pour éviter un endommagement inutile du produit.

3. Lors du nettoyage de la barrière, l'essuyer doucement avec un chiffon trempé dans de l'eau chaude. N'utiliser aucun nettoyant, savon soluble et ou autre savon hautement actif.

4. Nettoyage de la toile de tissu – la température maximale pour le lavage manuel est de 40 °C. Ne pas blanchir. Ne pas repasser. Ne pas nettoyer chimiquement.

5. Les accessoires pour ces barrières peuvent être achetés uniquement dans notre boutique en ligne www.monkeymum.com.

AVERTISSEMENT ET INSTRUCTIONS DE SÉCURITÉ

Veuillez lire ces informations très attentivement. Le non-respect des ces instructions peut mener à des blessures graves.

L'avertissement: Ne laissez dans le lit aucun objet sur lequel l'enfant pourrait marcher et d'être plus en hauteur.

L'avertissement: Ne laissez dans le lit rien qui pourrait causer l'étouffement ou l'étranglement.

L'avertissement: Ne faites pas le feu ouvert près de la barrière ou ne la placez de très près d'une autre source d'énergie comme par exemple des étincelles électriques, des feux de gaz, etc. N'utilisez plus les barrières si n'importe quelle partie de la barrière est endommagée, déchirée ou perdue.

L'avertissement: Au moment ou l'enfant comment se mettre debout il y a le risque d'étouffement ou d'étranglement si les jouets ne sont pas enlevés du lit.

L'avertissement: Ne laissez jamais l'enfant sans surveillance!

L'avertissement: N'utilisez jamais la barrière sans la monter correctement!

LES INSTRUCTIONS DE SÉCURITÉ:

● Avant l'utilisation, veuillez vous assurer que les deux bouts des barres de haut sont bien insérés et verrouillés dans le cadre latéral.

● Ces barrières conviennent aux enfants de 0 à 5 ans, ils ne sont pas adaptés pour les enfants âgés plus de 5 ans, si l' enfant est âgé plus de 18 mois soyez plus attentif.

● Ces barrières ne conviennent pas pour les personnes âgées (les retraités), pour les personnes affaiblies ou handicapées. Les barrières ne sont pas également adaptées pour l'usage hors du foyer.

● Ces barrières sont destinées à être montées au lit. Le montage sur d'autres objets usagés n'est pas recommandé.

● Ces barrières ne peuvent pas être utilisées pour remplacer un parc, car elles ne possèdent pas les mêmes caractéristiques.

● Ces barrières sont adaptées seulement au lit classique (en ce qui concerne la taille et le poids), elles ne conviennent pas au lit léger ou d'une petite taille car ne correspondant pas aux règles de sécurité. Les barrières ne sont pas adaptées au lit supérieur de lits superposés.

● L'épaisseur minimum des matelas qui conviennent à ces barrières est 10 cm, l'épaisseur maximum 25 cm.

● Il faut que les barrières soient au moins 50 cm au-dessus du surface de matelas dans n'importe quel onglet.

● Les barrières doivent monter et les visser au sommier. Les barrières doivent être fixées solidement. L'espace entre les barrières et le matelas ne doit pas dépasser 1 cm.

● La distance entre la barre inférieure et la surface du matelas ne doit pas dépasser 7 cm. Veuillez y faire attention et soyez conscients que cet espace vide peut causer la blessure d'une jambe d'un enfant.

● Ces barrières peuvent être endommagées si elles ne sont pas utilisées d'une manière adéquate, ou si frappées par les objets tranchants ou durs. N'emploie pas une force excessive pour manipuler avec les barrières pour éviter un endommagement quelconque. N'utilisez pas de lubrifiant ou d'autres produits chimiques.

● Liquidez les déchets après l'installation de ce produit d'une manière adéquate. N'utilisez pas les matériaux à jeter (comme les petites pièces ou les feuilles de plastique) comme les jouets pour les enfants.

● Ces barrières ne sont pas compatibles avec tous les types de lit et de matelas (par exemple les lits de formes spéciales). Il ne faut pas utiliser les barrières avec les types de lit incompatibles.

ISTRUZIONI

Le barriere che ha appena acquistato sono passate attraverso un rigoroso processo di controllo della qualità. Se riscontra problemi, per cortesia ci contattati su: www.monkeymum.com, tel: +420 725 441 733, e-mail: informazione@monkeymum.com,

IMPORTATORE:

Monkey Mum s.r.o., V Nových domcích 401/2, Praga 10, ID aziendale num.: 07597851, PARTITA IVA: CZ07597851.

COMPOSIZIONE:

○ Materiale: 100% poliestere

○ Tessuto a rete: 100% poliestere

○ Accessori: tubi in acciaio, parti in plastica PP, parti morbide EPE.

MANUTENZIONE

1. Si prega di assicurarsi che tutte le parti siano complete prima dell'uso. Inoltre, che tutte le parti siano installate al loro posto e che le giunzioni combinate siano serrate correttamente.

2. Seguire alla lettera le istruzioni del manuale durante il montaggio e lo smontaggio per evitare danni inutili al prodotto.

3. Quando si puliscono le barriere, passare un panno imbevuto di acqua calda in maniera delicata. Non usare detergenti, soluzioni solubili o altri saponi ad alta resistenza.

4. Pulizia del tessuto di copertura: la temperatura massima per il lavaggio a mano è di 40°C. Non usare candeggine. Non stirare. Non usare prodotti chimici.

5. Gli accessori per queste barriere possono essere acquistati solo nel nostro e-shop www.monkeymum.com.

AVVERTENZE E ISTRUZIONI DI SICUREZZA

Leggere attentamente queste indicazioni di sicurezza e dell'uso. La mancata osservanza di queste istruzioni può causare lesioni gravi.

Avvertenza: Non lasciare nulla sul letto all'interno del box di sponde che il bambino possa calpestare e sollevare.

Avvertenza: Non lasciare sul letto nulla che possa causare soffocamento o strangolamento.

Avvertenza: Evitare di avvicinare alla barriera fiamme libere o altre forti fonti di energia, come scintille elettriche, fuochi a gas, ecc. Se una parte della barriera è danneggiata, strappata o persa, non continuare a utilizzarla.

Avvertenza: Nel momento in cui il bambino inizia a stare in piedi, se i giocattoli non vengono rimossi dalla barriera, può verificarsi il soffocamento e/o lo strangolamento.

Avvertenza: Non lasciare mai un bambino incustodito!

Avvertenza: Non utilizzare mai la barriera senza una corretta installazione!

ISTRUZIONI DI SICUREZZA:

● Prima dell'uso, accertarsi che entrambe le estremità delle barre superiori siano agganciate e bloccate nel telaio laterale.

● Queste sponde sono adatte a bambini di età compresa tra 0 e 5 anni, non sono adatte a bambini di età superiore a 5 anni; se il bambino non ha ancora compiuto 18 mesi, si prega di prestare particolare attenzione.

● Queste sponde non sono adatte agli anziani (pensionati), agli infermi o ai disabili. Le sponde non sono inoltre adatte ad ambienti non domestici.

● Queste barriere sono realizzate solo per il montaggio sul letto. Si sconsiglia l'installazione in altri luoghi.

● Queste sponde non possono essere utilizzate come sostituto di un box gioco, poiché non offrono la stessa protezione.

● Queste sponde possono essere utilizzate solo per un letto convenzionale (peso e dimensioni), non sono adatte per un letto leggero o di piccole dimensioni, in quanto la sicurezza non sarebbe garantita. Le sponde non sono adatte alla parte superiore di un letto a castello.

● Lo spessore minimo del materasso adatto a queste sponde è di 10 cm, quello massimo di 25 cm.

● Le sponde devono sempre trovarsi ad almeno 50 cm dalla superficie del materasso, a qualsiasi angolazione.

● Le sponde devono essere installate e avvitate al materasso. Le sponde devono essere fissate in modo stabile. Lo spazio tra le sponde e il materasso non deve superare 1 cm.

● La distanza tra la barra inferiore delle sponde e la superficie del materasso non deve superare i 7 cm. Fate attenzione e sappiate che questa fessura può causare lesioni all'arto del bambino.

● Queste sponde possono danneggiarsi se non vengono utilizzate in modo adeguato o se vengono colpite con oggetti duri o taglienti. Non usare una forza eccessiva per stringere o tirare le barriere, altrimenti si rischia di danneggiarle. Non aggiungere o utilizzare lubrificanti (grasso) o altri prodotti chimici su queste barriere.

● Dopo aver installato il prodotto, smaltire i rifiuti in modo adeguato; non utilizzare il materiale di scarto (come piccoli pezzi o fogli di plastica) come giocattoli per i bambini a causa del potenziale pericolo.

● Queste sponde non sono compatibili con tutti i letti o materassi (ad esempio quelli di forma speciale). È severamente vietato utilizzare le sponde se non si adattano al letto.

INSTRUCCIONES

Las barreras que acaba de adquirir han pasado por un riguroso proceso de control de calidad. Si tiene algún problema, póngase en contacto con nosotros en: www.monkeymum.com, tel.: +420 725 441 733, correo electrónico: informacion@monkeymum.com.

IMPORTADOR:

Monkey Mum s.r.o., V Nových domcích 401/2, Praga 10, ID de empresa núm.: 07597851, NIF: CZ07597851.

COMPOSICIÓN:

○ Material: 100% poliéster

○ Tejido de malla: 100% poliéster

○ Accesorios: tubos de acero, piezas de plástico PP, piezas blandas EPE.

MANTENIMIENTO:

1. Por favor, asegúrese de que todas las piezas estén completas antes de su uso. También, que todas las piezas estén instaladas en su sitio y que las juntas combinadas estén bien apretadas.

2. Siga al pie de la letra las instrucciones del manual durante el montaje y el desmontaje para evitar daños innecesarios en el producto.

3. Cuando limpie las barreras, pase suavemente un paño empapado en agua tibia. No utilice detergentes, soluciones solubles u otros jabones de alta resistencia.

4. Limpieza del tejido envolvente: la temperatura máxima para el lavado a mano es de 40°C. No utilice lejías. No planche. No utilice productos químicos.

5. Los accesorios para estas barreras sólo pueden adquirirse en nuestra tienda electrónica www.monkeymum.com.

ADVERTENCIAS E INSTRUCCIONES DE SEGURIDAD:

Por favor, lea esta información con mucha atención. El incumplimiento de estas instrucciones puede resultar en lesiones graves.

Advertencia: No deje ningún objeto en la cama dentro del parque, hay que impedir que el niño pueda subirse y alcanzar más alto.

Advertencia: No deje nada en la cama que pueda causar asfixia o estrangulamiento.

Advertencia: Evite las llamas abiertas u otras fuentes de energía potentes, como chispas eléctricas, fuegos de gas, etc., cerca de las barreras. Si alguna pieza de las barreras se daña, se rompe o se pierde, no continúe usándolas.

Advertencia: Tan pronto como el niño comience a trepar, puede asfixiarse o estrangularse si los juguetes no se retiran del parque infantil.

Advertencia: ¡Nunca deje a un niño desatendido!

Advertencia: ¡Nunca use la barrera sin una instalación adecuada!

INSTRUCCIONES DE SEGURIDAD:

● Antes de usar, asegúrese de que ambos extremos de las barras superiores estén conectados y bloqueados en el marco lateral.

● Estas barreras son adecuadas para niños de 0 a 5 años, no son adecuadas para niños mayores de 5 años, si el niño es menor de 18 meses, tenga mucho cuidado.

● Estas barreras no son adecuadas para personas mayores (jubilados), para personas debilitadas o personas con discapacidades físicas y/o mentales. Además, las barreras no son adecuadas para entornos no domésticos.

● Estas barreras están hechas para ser montadas únicamente en una cama. No se recomienda la instalación en otro lugar.

● Estas barreras no deben utilizarse como sustituto de un parque infantil, ya que no brindan la misma protección.

● Estas barreras solo son adecuadas para camas clásicas (tanto por su peso como por su tamaño), no son adecuadas para camas ligeras o pequeñas, ya que no se conseguiría la suficiente seguridad. Las barreras no son adecuadas para la cama superior de las literas.

● El grosor mínimo de un colchón apto para estas barreras es de 10 cm, el grosor máximo es de 25 cm.

● Es indispensable que las barreras estén siempre al menos 50 cm por encima de la superficie del colchón en todos los ángulos.

● Las barreras deben instalarse y atornillarse al somier. Las barreras deben estar firmemente unidas. El espacio entre las barreras y el colchón no debe exceder 1 cm.

● La distancia entre la barra inferior de las barreras y la superficie del colchón no debe exceder los 7 cm. Tenga cuidado y tenga en cuenta que este hueco puede causar lesiones en las extremidades del niño.

● Estas barreras pueden dañarse si no se utilizan de forma adecuada o si se golpean con objetos afilados o duros. No use fuerza excesiva para presionar o empujar las barreras. No aplique ni use lubricantes (grasa) u otros productos químicos en estas barreras.

● Después de instalar este producto, elimine los desechos de manera adecuada, no utilice el material de desecho (como piezas pequeñas o películas de plástico) como juguetes para niños debido a un posible peligro.

● Estas barreras no son compatibles con todas las camas y colchones (por ejemplo, camas con formas especiales). Está estrictamente prohibido el uso de barreras si las barreras no coinciden con la cama.

INSTRUCTIES

Je hebt bedhekken in handen die een precieze kwaliteitscontrole achter zich hebben. Als u problemen ondervindt, neem dan contact met ons op via: www.monkeymum.com, tel: +420 725 441 733, email: info.nl@monkeymum.com.

IMPORTEUR:

Monkey Mum s.r.o., V Nových domcích 401/2, Praha 10, IC: 07597851, DIC: CZ07597851.

SAMENSTELLING:

○ Stof: 100% polyester

○ Netstof: 100% polyester

○ Accessoires: ijzeren buizen, PP kunststof onderdelen, EPE zachte onderdelen.

ONDERHOUD:

1. Zorg ervoor dat alle onderdelen compleet zijn voor gebruik. Verder dat alle onderdelen op hun plaats zijn geïnstalleerd en ook of de gecombineerde verbinding goed is aangedraaid.

2. Volg bij het monteren en demonteren precies de instructies in de handleiding om onnodige schade aan het product te voorkomen.

3. Bij het schoonmaken van hek bedhek veeg dit voorzichtig af met een doek gedrenkt in warm water. Gebruik geen schoonmaakmiddelen en/of oplosbare of andere zeer effectieve zepen.

4. Reiniging van het stofzeil - de maximale temperatuur voor handwas is 40 °C. Niet bleken. Niet strijken. Niet chemisch reinigen.

5. Accessoires voor deze bedhekken kunnen alleen worden gekocht in onze e-shop www.monkeymum.com.

WAARSCHUWINGEN EN VEILIGHEIDSINSTRUCTIES

Lees deze informatie aandachtig door. Het niet opvolgen van de instructies kan leiden tot ernstige verwondingen

Waarschuwing: Laat niets achter in de box van bedhekken waar uw kind op zou kunnen stappen om zichzelf omhoog te brengen

Waarschuwing: Laat niets achter in de box van bedhekken waar uw kind in zou kunnen stikken of zich mee zou kunnen wurgen.

Waarschuwing: Vermijd open vuur of andere intense energiebronnen (bijv. vonken, gasvuur enz.) in de buurt van de bedhekjes. Als een van de delen van het bedhekje beschadigd, gescheurd of verloren is, gebruik het bedhekje dan niet.

Waarschuwing: Als uw kind rechtop staat, houd geen speelgoed in de box om verstikking of wurging te voorkomen.

Waarschuwing: Laat uw kind nooit zonder toezicht!

Waarschuwing: Gebruik het bedhek nooit zonder dat u het goed hebt geïnstalleerd!

VEILIGHEIDSINSTRUCTIE:

● Zorg ervoor dat allebei de uiteinden van de bovenste staven zijn bevestigd en vergrendeld in het zijframe voordat u het product gebruikt.

● Deze bedhekjes zijn geschikt voor kinderen vanaf 0 tot 5 jaar. Ze zijn niet geschikt voor kinderen ouder dan 5 jaar. Als u kind jonger is dan 18 maanden, wees dan extra voorzichtig.

● Deze bedhekjes zijn niet geschikt voor senioren of voor personen met enige vorm van onbeweeglijkheid of handicap. De bedhekjes zijn ook niet geschikt buiten de thuisomgeving.

● Deze bedhekken zijn vervaardigd om op het bed te worden gemonteerd. We raden af om ze ergens anders op te monteren.

● Deze bedhekjes kunnen niet worden gebruikt als vervanging voor een kinderbox aangezien ze niet dezelfde veiligheid bieden.

● Gezien het gewicht en de afmetingen zijn deze bedhekken alleen geschikt voor een standaard bed. Ze zijn niet geschikt voor een licht of klein bed waarop ze niet de juiste veiligheid zouden garanderen. De bedhekjes zijn niet geschikt voor het bovenste stapelbed.

● De minimale dikte van het matras geschikt voor deze bedhekken is 10 cm, de maximale dikte van het matras 25 cm.

● De bedhekken moeten te allen tijde en onder elke hoek minimaal 50 centimeter boven het oppervlak van de matras zijn.

● De bedhekken moeten op de bedbodem worden gemonteerd en geschroefd. Ze moeten stevig worden vastgemaakt. De ruimte tussen de bedhekjes en de matras mag niet groter zijn dan 1 cm.

● De ruimte tussen de onderste staaf en het oppervlak van het matras mag niet groter zijn dan 7 cm. Let op en houd er rekening mee dat juist de aanwezigheid van deze ruimte kan leiden tot letsel aan ledematen.

● Deze bedhekken kunnen beschadigd raken door oneigenlijk gebruik of door het gebruik van scherpe of stevige voorwerpen. Druk of trek niet met kracht aan de bedhekken om schade te voorkomen. Breng geen smeermiddelen of andere chemicaliën aan op de bedhekken.

● Voer afval op de juiste manier af na montage van dit product. Gebruik geen afvalmateriaal (bijv. kleine onderdelen of plastic folie) als kinderspeelgoed vanwege het risico op letsel.

● Deze bedhekken zijn niet compatibel met alle soorten bedden en matrassen (bijv. speciaal gevormde bedden. Het is ten strengste verboden om de bedhekken te gebruiken op ongeschikte matrassen.

NAVODILA

Prejeli ste ograje, ki za sabo imajo natančen nadzor kakovosti. Če naletite na kakršnokoli težavo, prosimo, da nas kontaktirate na: www.monkeymum.com, tel: (+386) 069 732 652, epošta: informacije@monkeymum.com,

UVOZNIK:

Monkey Mum s.r.o., V Nových domcích 401/2, Praga 10, mat. št.: 07597851, ID za DDV: CZ07597851.

SESTAVA:

○ Tkanina: 100% poliester

○ Mrežasta tkanina: 100% poliester

○ Oprema: železne cevi, plastični deli PP, mehki deli EPE.

VZDRŽEVANJE

1. Prosimo, da pred uporabo preverite, ali so vsi deli kompletni. Poleg tega, da so vsi deli nameščeni na svojem mestu, pa tudi, ali so kombinirani spoji pravilno zategnjeni.

2. Pri sestavljanju in razstavljanju natančno upoštevajte navodila v priročniku, da se izognete nepotrebni poškodbi izdelka.

3. Pri čiščenju ograjo nežno obrišite s krpo, namočeno v topli vodi. Ne uporabljajte čistilnih sredstev, topnih ali drugih zelo učinkovitih mil.

4. Čiščenje tkanine - najvišja temperatura za ročno pranje je 40 °C. Ne uporabljajte belila. Ne likajte. Ne čistite kemično.

5. Opremo za ograje lahko kupite samo v naši spletni trgovini www.monkeymum.com.

OPOZORILA IN VARNOSTNA NAVODILA:

Te informacije preberite zelo natančno. Neupoštevanje teh navodil lahko povzroči hude poškodbe.

Opozorilo: Na postelji med varovali ne puščajte ničesar, na kar bi otrok lahko stopil in kar bi se lahko dvignilo.

Opozorilo: Na postelji ne puščajte ničesar, kar bi lahko povzročilo zadušitev.

Opozorilo: V bližini varovala se izogibajte odprtemu ognju ali drugim močnim virom energije, kot so električne iskre, plinski ogenj itd. Če je kateri koli del varovala poškodovan, raztrgan ali izgubljen, varoval ne uporabljajte več.

Opozorilo: V trenutku, ko otrok začne stati, lahko pride do zadušitve, če igrač ne odstranite iz območja med varovali.

Opozorilo: Nikoli ne puščajte otrok brez nadzora!

Opozorilo: Nikoli ne uporabljajte varoval brez ustrezne namestitve!

VARNOSTNA NAVODILA:

● Pred uporabo se prepričajte, da sta oba konca zgornjih palic pritrjena in zaklenjena v stranskem okvirju.

● Ta varovala so primerna za otroke, stare od 0 do 5 let, niso primerna za otroke, starejše od 5 let, če je otrok mlajši od 18 mesecev, bodite še posebej previdni.

● Ta varovala niso primerna za starejše (upokojence), slabotne osebe ali invalide. Varovala prav tako niso primerna za nestanovanjska okolja.

● Ta varovala so izdelana samo za montažo na posteljo. Namestitev drugje ni priporočljiva.

● Teh varoval ni mogoče uporabljati kot nadomestilo za otroško ograjo, saj ne zagotavljajo enake zaščite kot otroška ograja.

● Ta varovala so primerna le za običajne postelje (teža in velikost), niso primerne za lahke ali majhne postelje, saj varnost ne bi bila dosežena. Varovala niso primerna za zgornje ležišče pogradne postelje.

● Najmanjša debelina ležišča, primernega za te pregrade, je 10 cm, največja debelina pa 25 cm.

● Varovala morajo biti vedno vsaj 50 cm nad površino ležišča pod vsakim kotom.

● Varovala je treba namestiti in priviti na ležišče. Varovala morajo biti trdno pritrjena. Vrzel med varovali in ležiščem ne sme presegati 1 cm.

● Razdalja med spodnjo prečko varoval in površino ležišča ne sme presegati 7 cm. Bodite previdni in se zavedajte, da lahko ta vrzel povzroči poškodbo otrokove okončine.

● Ta varovala se lahko poškodujejo, če jih ne uporabljate pravilno ali če jih udarite z ostrimi ali trdimi predmeti. Ne pritiskajte ali vlečite varoval z veliko silo, sicer jih boste poškodovali. Na ta varovala ne dodajajte ali uporabljajte maziv (maščob) ali drugih kemikalij.

● Po namestitvi tega izdelka odstranite odpadke na ustrezen način, odpadnega materiala (kot so majhni kosi ali plastična folija) zaradi potencialne nevarnosti ne uporabljajte kot igrače za otroke.

● Ta varovala niso združljiva z vsemi posteljami in ležišči (kot so postelje posebnih oblik). Uporaba varoval je strogo prepovedana, če se ne ujemajo s posteljo.

UPUTSTVO

Dobili ste barijere za dječji krevet, koje su prošle detaljnu kontrolu kvalitete. Ako naiđete na bilo kakav problem, molimo da nam se obratite na: www.monkeymum.com, tel: (+386) 069 732 652, email: informacije@monkeymum.com

UVOZNIK:

Monkey Mum s.r.o. (d.o.o.), V Nových domcích 401/2, Prag 10, MB: 07597851, PDV ID: CZ07597851.

SASTAV:

○ Tkanina: 100% poliester

○ Mrežasta tkanina: 100% poliester

○ Pribor: željezne cijevi, PP plastični dijelovi, EPE mekani dijelovi.

ODRŽAVANJE

1. Prije upotrebe provjerite jesu li svi dijelovi kompletni. Nadalje, provjerite jesu li svi dijelovi postavljeni na svoje mjesto i je li kombinirani spoj pravilno zategnut.

2. Točno slijedite upute u priručniku tijekom montaže i demontaže kako biste izbjegli nepotrebno oštećenje proizvoda.

3. Prilikom čišćenja, barijere pažljivo obrišite krpom namočenom u toplu vodu. Ne koristite nikakva sredstva za čišćenje, otapala ili druge visoko učinkovite sapune/deterdžente.

4. Čišćenje tkanine – maksimalna temperatura za ručno pranje je 40°C. Ne izbjeljivati. Ne glačati. Ne čistiti kemijski.

5. Pribor za ove barijere može se kupiti samo putem našeg e-shopa www.monkeymum.com.

UPOZORENJA I SIGURNOSNE UPUTE:

Molimo pažljivo pročitajte ove informacije. Nepoštivanje ovih uputa može dovesti do ozbiljne ozljede.

Upozorenje: Ne ostavljajte ništa na krevetu unutar ograda na što dijete može stati i popeti se.

Upozorenje: Ne ostavljajte ništa na krevetu što bi moglo uzrokovati gušenje.

Upozorenje: Izbjegavajte otvoreni plamen ili druge jake izvore energije kao što su električna iskra, plinska vatra itd. u blizini ograda. Ako je bilo koji dio ograda oštećen, potrgan ili izgubljen, nemojte nastaviti koristiti ograde.

Upozorenje: Čim se dijete počne penjati, može doći do gušenja ili davljenja ako se igračke ne uklone iz ograde.

Upozorenje: Nikada ne ostavljajte dijete bez nadzora!

Upozorenje: Nikada nemojte koristiti ogradu bez odgovarajuće montaže!

SIGURNOSNE UPUTE:

● Provjerite jesu li oba kraja gornjih šipki zahvaćena i zaključana u bočnom okviru prije upotrebe.

● Ovi sigurnosni uređaji su prikladni za djecu od 0 do 5 godina, nisu prikladni za djecu stariju od 5 godina, ako je dijete mlađe od 18 mjeseci, obratite posebnu pažnju.

● Ove ograde nisu prikladne za starije osobe (umirovljenike), za osobe oslabljene ili onesposobljene na bilo koji način. Nadalje, ograde nisu prikladne za vankućanska okruženja.

● Ove ograde su napravljene samo za montažu na krevet. Montaža na drugim mjestima se ne preporučuje.

● Ove ogradene mogu se koristiti kao zamjena za ogradu, jer ne pružaju istu zaštitu kao ogradica.

● Ove ograde su prikladne samo za klasični krevet (težina i dimenzije), nisu prikladne za lagani ili mali krevet, jer se time ne postiže sigurnost. Ograde nisu prikladne za gornji kat kreveta na kat.

● Minimalna debljina madraca prikladnog za ove ograde je 10 cm, maksimalna debljina je 25 cm.

● Potrebno je da ograde uvijek budu najmanje 50 cm iznad površine madraca pod bilo kojim kutom.

● Ograde moraju biti postavljene i pričvršćene vijcima na rešetku. Ograde moraju biti čvrsto pričvršćene. Razmak između ogradai madraca ne smije biti veći od 1 cm.

● Razmak između donje šipke ograde i površine madraca ne smije biti veći od 7 cm. Molimo budite oprezni i budite svjesni da upravo ovaj otvor može uzrokovati ozljedu djetetovog uda.

● Ove ograde se mogu oštetiti ako se ne koriste na odgovarajući način ili ako ih udarite oštrim ili tvrdim predmetima. Nemojte koristiti veliku silu za guranje ili povlačenje ograda ili ćete uzrokovati štetu. Nemojte dodavati niti koristiti maziva (masti) ili druge kemikalije na ovim ogradama.

● Nakon postavljanja ovog proizvoda, odložite otpad na odgovarajući način, nemojte koristiti otpadni materijal (kao što su mali komadići ili plastična folija) kao igračke za djecu zbog moguće opasnosti.

● Ove ograde nisu kompatibilne sa svim krevetima i madracima (na primjer kreveti posebnog oblika). Strogo je zabranjeno koristiti veznike ako veznici ne odgovaraju krevetu.

INSTRUKTIONER

Du har fått tag i sängskydd som har genomgått en noggrann kvalitetskontroll. Om du stöter på några problem kan du kontakta oss på följande adress: www.monkeymum.com, tel.: +420 725 441 733, e-postadress: informationer@monkeymum.com,

IMPORTÖR:

Monkey Mum s.r.o., V Nových domcích 401/2, Prag 10, Identifieringsnummer: 07597851, Momsregistreringsnummer: CZ07597851.

MATERIAL:

○ Tyg: 100 % polyester
○ Nätväv: 100 % polyester
○ Tillbehör: järnrör, PP-plastdelar, EPE-mjukdelar.

UNDERHÅLL :

1. Kontrollera att alla delar är kompletta före användning. Kontrollera också att alla delar är installerade på sina platser och att kombinationsanslutning är ordentligt åtdragen.

2. När du monterar och demonterar produkten ska du följa instruktionerna i manualen exakt för att undvika onödiga skador.

3. När du rengör sängskyddet ska du torka det försiktigt med en trasa och varmt vatten. Använd inga tvättmedel, lösningsmedel eller andra höghållfasta tvålar.

4. Rengöring av tygduken - den högsta temperaturen för handtvätt är 40 °C. Blek inte. Stryk inte. Kemtvätta inte.

5. Tillbehör till dessa sängskydd kan endast köpas i vår e-butik www.monkeymum.com.

VARNINGAR OCH SÄKERHETSANVISNINGAR:

Läs den här informationen väldigt noggrant. Om du inte följer dessa anvisningar kan det leda till allvarliga skador.

Varning: lämna på sängen och inuti sängskydden inget som barnet kan trampa på och stiga på.

Varning: lämna på sängen och inuti sängskydden inget som kan orsaka kvävning eller strypning.

Varning: undvik öppen eld eller andra starka energikällor, t.ex. elektriska gnistor, gaseldar osv. i närheten av sängskyddet. Om någon del av sängskyddet är skadad, riven eller förlorad får du inte fortsätta att använda sängskyddet.

Varning: när barnet börjar stå kan hen kvävas eller strypas om leksakerna inte tas bort från sängen.

Varning: lämna aldrig ditt barn utan uppsikt!

Varning: använd aldrig sängskyddet utan korrekt installation!

SÄKERHETSANVISNINGAR:

● Innan du använder sängskyddet ska du se till att båda ändarna av de övre stängerna sitter fast och är låsta i sidostommen.

● Dessa sängskydd är lämpliga för barn mellan 0 och 5 år, men inte för barn över 5 år. Om barnet är yngre än 18 månader ska du vara extra försiktig.

● Dessa sängskydd är inte lämpliga för äldre personer (pensionärer) eller personer med någon funktionsnedsättning. Sängskydden är inte heller lämpliga för andra miljöer än hem.

● Dessa sängskydd är tillverkade att monteras endast på sängen. Installation på annan plats rekommenderas inte.

● Dessa sängskydd kan inte användas som en ersättning för en lekstuga eftersom de inte ger samma skydd som en lekstuga.

● Dessa sängskydd är endast lämpliga för en klassisk säng (både i vikt och storlek). De är inte lämpliga för en lätt eller liten säng eftersom säkerheten då inte skulle uppnås. Sängskydden är inte lämpliga för den översta sängen i våningssängen.

● Madrassens minsta tjocklek som lämpar sig för dessa sängskydd är 10 cm, den största tjockleken är 25 cm.

● Det är viktigt att sängskydden alltid är minst 50 cm över madrassens yta i vilken vinkel som helst.

● Sängskydden måste installeras och skruvas fast i ribotten. Sängskydden måste vara ordentligt fastsatta. Avståndet mellan sängskydden och madrassen får inte överstiga 1 cm.

● Avståndet mellan sängskyddets nedre stång och madrassens yta får inte överstiga 7 cm. Var försiktig och var medveten om att denna lucka kan orsaka skador på barnets lemmar.

● Sängskydden kan skadas om de inte används på rätt sätt eller om du slår dem med vassa eller hårda föremål. Använd inte stor kraft för att klämma eller dra sängskydden, annars skadar du dem. Tillsätt eller använd inga smörjmedel (fett) eller andra kemikalier på dessa sängskydd.

● När du har installerat den här produkten ska du kasta bort avfallet på ett lämpligt sätt, använd inte avfallsmaterialet (t.ex. små bitar eller plastfolie) som leksaker för barn på grund av den potentiella faran.

● Sängskydden är inte kompatibla med alla sängar och madrasser (t.ex. med speciellt formade sängar). Det är strängt förbjudet att använda sängskydden om de inte passar ihop med madrassen.

ΟΔΗΓΙΕΣ ΧΡΗΣΗΣ

Λάβατε τα κάγκελα σας που έχουν υποβληθεί έλεγχο ποιοτητας .. Εάν αντιμετωπίσετε οποιοδήποτε πρόβλημα, επικοινωνήστε μαζί μας στο: www.monkeymum.com, τηλ: +420 725 441 733, email: info@monkeymum.com,

ΕΙΣΑΓΩΓΕΑΣ:

Monkey Mum s.r.o., V Nových domcích 401/2, Prague 10, ID εταιρείας: 07597851, ΑΦΜ: CZ07597851.

ΠΕΡΙΕΧΕΙ:

○ Υφασμα: 100% πολυεστέρας
○ Διχτυωτό ύφασμα: 100% πολυεστέρας
○ Αξεσουάρ: σωλήνες σιδήρου, πλαστικά μέρη PP, μαλακά μέρη EPE.

ΟΔΗΓΙΕΣ ΧΡΗΣΗΣ:

1. Πριν τη χρήση βεβαιωθείτε ότι τα εξαρτήματα είναι πλήρη.

2. Κατά τη συναρμολόγηση και την αποσυναρμολόγηση, ακολουθήστε αυστηρά τις οδηγίες στο εγχειρίδιο για να αποφύγετε ζημιά στο προϊόν.

3. Οταν καθαρίζετε το κάγκελο, σκουπίστε το απαλά με μία πετσέτα και ζεστό νερό. Μη χρησιμοποιείτε κανένα απορρυπαντικό ή άλλο πολύ δυνατό σαπούνι.

4. Καθαρισμός του φύλλου υφάσματος - η μέγιστη θερμοκρασία για το πλύσιμο των χεριών είναι 40°C. Μην λευκάνετε. Μη σιδερώνετε. Να μην στεγνωκαθαριστεί.

5. Αξεσουάρ για αυτά τα κάγκελα μπορούν να αγοραστούν μόνο στο ηλεκτρονικό μας κατάστημα www.monkeymum.com.

ΟΔΗΓΙΕΣ ΑΣΦΑΛΕΙΑΣ:

Παρακαλούμε διαβάστε αυτές τις πληροφορίες πολύ προσεκτικά. Η μη τήρηση αυτών των οδηγιών μπορεί να οδηγήσει σε σοβαρό τραυματισμό.

Προσοχή: Μην αφήνετε τίποτα στο κρεβάτι μέσα στο κρεβάτι που μπορεί να πατήσει το παιδί και να ανέβει.

Προσοχή: Μην αφήνετε τίποτα στο κρεβάτι που θα μπορούσε να προκαλέσει ασφυξία ή στραγγαλισμό.

Προσοχή: Αποφύγετε ανοιχτές φλόγες ή άλλες ισχυρές πηγές ενέργειας, όπως ηλεκτρικούς σπινθήρες, πυρκαγιές αερίου κ.λπ. κοντά στα κάγκελα. Εάν κάποιο μέρος των φραγμών έχει καταστραφεί, σκιστεί ή χαθεί, μην συνεχίσετε να χρησιμοποιείτε τα κάγκελα.

Προσοχή: Μόλις το παιδί αρχίσει να σκαρφαλώνει, μπορεί να συμβεί ασφυξία ή στραγγαλισμός εάν τα παιχνίδια έμειναν στο παρκοκρέβατο.

Προσοχή: Μην αφήνετε ποτέ ένα παιδί χωρίς επίβλεψη!

Προσοχή: Μη χρησιμοποιείτε ποτέ το κάγκελο χωρίς σωστή εγκατάσταση!

Βεβαιωθείτε ότι και τα δύο άκρα των άνω ράβδων είναι συνδεδεμένα και κλειδωμένα στο πλευρικό σκελετό πριν από τη χρήση.

Αυτά τα κάγκελα είναι κατάλληλα για παιδιά ηλικίας 0 έως 5 ετών, δεν είναι κατάλληλα για παιδιά άνω των 5 ετών, εάν το παιδί είναι κάτω των 18 μηνών, προσέξτε ιδιαίτερα.

Αυτά τα κάγκελα δεν είναι κατάλληλα για ηλικιωμένους (συνταξιούχους), για άτομα που είναι αδύνατα ή ανάπηρα με οποιοδήποτε τρόπο. Επιπλέον, τα κάγκελα δεν είναι κατάλληλα για μη οικιακά περιβάλλοντα.

Αυτά τα κάγκελα είναι κατασκευασμένα για να τοποθετούνται μόνο στο κρεβάτι. Δεν συνιστάται η τοποθέτηση αλλού.

Αυτά τα κάγκελα είναι κατάλληλα μόνο για κλασικό κρεβάτι (βάρος και διαστάσεις), δεν είναι κατάλληλα για ελαφρύ ή μικρό κρεβάτι, γιατί δεν θα επιτυγχανόταν ασφάλεια. Τα κάγκελα δεν είναι κατάλληλα για την επάνω κουκέτα.

Αυτά τα κάγκελα δεν μπορούν να χρησιμοποιηθούν ως υποκατάστατο για ένα παρκοκρέβατο, καθώς δεν παρέχουν την ίδια προστασία με ένα παρκοκρέβατο.

Το ελάχιστο πάχος ενός στρώματος κατάλληλου για αυτά τα κάγκελα είναι 10 cm, το μέγιστο πάχος είναι 25 cm.

Είναι απαραίτητο τα κάγκελα να βρίσκονται πάντα τουλάχιστον 50 cm πάνω από την επιφάνεια του στρώματος σε οποιαδήποτε γωνία.

Τα κάγκελα πρέπει να τοποθετηθούν και να βιδωθούν στη τελάρα. Τα κάγκελα πρέπει να στερεώνονται σταθερά. Το κενό μεταξύ των φραγμών και του στρώματος δεν πρέπει να υπερβαίνει το 1 cm.

Η απόσταση μεταξύ της κάτω ράβδου των κάγκελων και της επιφάνειας του στρώματος δεν πρέπει να υπερβαίνει τα 7 cm. Παρακαλούμε να είστε προσεκτικοί και να γνωρίζετε ότι αυτό ακριβώς το κενό μπορεί να προκαλέσει τραυματισμό στο άκρο ενός παιδιού.

Αυτά τα φράγματα μπορεί να καταστραφούν εάν δεν χρησιμοποιηθούν με τον κατάλληλο τρόπο ή εάν τα χτυπήσετε με αιχμηρά ή σκληρά αντικείμενα. Μην χρησιμοποιείτε μεγάλη δύναμη για να σπρώξετε ή να τραβήξετε τα κάγκελα διαφορετικά θα προκαλέσετε ζημιά. Μην προσθέτετε ή χρησιμοποιείτε λιπαντικά (γράσα) ή άλλα χημικά σε αυτά τα κάγκελα.

Μετά την εγκατάσταση αυτού του προϊόντος, πετάξτε τα απορρίμματα με κατάλληλο τρόπο, μη χρησιμοποιείτε υπολείμματα (όπως μικρά κομμάτια ή πλαστικό φύλλο) ως παιχνίδια για παιδιά λόγω πιθανού κινδύνου.

Αυτά τα κάγκελα δεν είναι κατάλληλα για όλα τα κρεβάτια και τα στρώματα (για παράδειγμα ειδικά διαμορφωμένα κρεβάτια). Απαγορεύεται αυστηρά η χρήση καγκέλων εάν τα κάγκελα δεν ταιριάζουν με το στρώμα.

OHJEET

Tuotteemme ovat vihdoin käsissäsi tiukan laadun tarkastuksen jälkeen. Jos sinulla on ongelmia, ota rohkeasti yhteyttä: www.monkeymum.com, puhelin: +420 725 441 733, sähköposti: info.fi@monkeymum.com.

TUOJA:

Monkey Mum s.r.o., V Nových domcích 401/2, Praha 10, IČ: 07597851, DIČ: CZ07597851.

MATERIAALI:

○ Kangas: 100% polyesteri

○ Verkkokangas: 100% polyesteri

○ Lisävarusteet: rautaputket, PP-muoviset osat, EPE-pehmeät osat.

KUNNOSSAPITO:

1. Varmista, että kaikki osat ovat valmiita ennen käyttöä. Lisäksi, että kaikki osat on asennettu paikoilleen ja myös yhdistetty kunnolla.

2. Seuraa tiukasti ohjeita kokoamisen ja purkamisen välttämiseksi tuotteen tarpeettomien vaurioiden välttämiseksi.

3. Pyyhi varovasti liinalla, joka on kastettu lämpimään veteen puhdistettaessa. Älä käytä puhdistusainetta, liukoista tai muita erittäin tehokkaita saippuoita.

4. Kankaan purjeen puhdistaminen - Manuaalisen pesun maksimilämpötila on 40 ° C. Ei saa valkaista. Älä silitä. Älä puhdista kemiallisesti.

5. Näiden turvalaitojen lisävarusteita voi ostaa vain verkkokaupastamme. www.monkeymum.com.

VAROITUS- JA TURVALLISUUSOHJEET:

Lue nämä tiedot erittäin huolellisesti. Näiden ohjeiden noudattamatta jättäminen voi johtaa vakaviin vammoihin.

Varoitus: Älä jätä sängylle mitään sängylle turvalaitojen sisälle, jolle voi lapsi kiivetä.

Varoitus: Älä jätä mitään sängylle turvalaitojen sisälle, joka voi aiheuttaa tukehtumista tai kuristumista.

Varoitus: Turvalaitojen lähellä vältä avointa tulipaloa tai muuta voimakasta energialähdettä, kuten sähköisiä kipinöitä, kaasupaloja jne. Jos jokin turvalaitojen osa on vaurioitunut, revitty tai kadonnut, älä enää käytä niitä.

Varoitus: Kun lapsi alkaa nousta, tukehtuminen tai kuristuminen voi tapahtua, jos leluja ei poisteta sängystä.

Varoitus: Älä koskaan jätä vauvaa vartioimatta!

Varoitus: Älä koskaan käytä turvalaitoja ilman asianmukaista asennusta!

TURVALLISUUSOHJEET:

● Varmista ennen käyttöä, että ylätangon molemmat päät on kytketty ja lukittu sivukehykseen.

● Nämä turvalaidat sopivat 0–5 -vuotiaille lapsille, eivät sopi yli 5 -vuotiaille lapsille. Jos lapsi on alle 18 kuukautta vanha, ole erityisesti varovainen.

● Nämä turvalaidat eivät sovellu vanhemmille ihmisille (eläkeläisille), heikentyneille ihmisille eikä vammaisille. Lisäksi turvalaidat eivät sovellu muille kuin koti-ympäristölle.

● Nämä turvalaidat ovat tarkoitettu vain sängyn kiinnittämiseen. Kokoonpanoa muualla ei suositella.

● Näitä turvalaitoja ei voida käyttää leikkikehänä, koska ne eivät tarjoa samaa suojaa kuin leikkikehät.

● Nämä esteet sopivat vain klassiseen sänkyyn (paino ja mitat), ne eivät sovellu kevyelle tai pienelle sängylle, koska se ei saavuttaisi turvallisuutta. Esteet eivät sovellu kerrossängyn yläkerrokseen.

● Näille turvalaidoille sopiva patjan paksuus on 10 cm, enimmäispaksuus on 25 cm.

● On välttämätöntä, että esteet ovat aina vähintään 50 cm patjan pinnan yläpuolella missä tahansa kulmassa.

● Turvalaidat on asennettava ja kiinnitettävä sälepohjaan ruuvilla ohjeiden mukaisesti. Turvalaidat on kiinnitettävä tiukasti. Esteiden ja patjan välinen rako ei saa ylittää 1 cm.

● Etäisyys turvalaitojen alapalkin ja patjan pinnan välillä ei saa ylittää 7 cm. Ole varovainen ja tiedä, että tämä aukko voi aiheuttaa vauvan raajojen vamman.

● Nämä turvalaidat voivat vaurioitua, jos niitä ei käytetä sopivalla tavalla tai jos lyöt niitä terävillä tai kovilla esineillä. Älä käytä suurta voimaa puristaaksesi tai vetääksesi turvalaitoja, koska tällä tavalla voit aiheuttaa vahinkoa. Älä lisää vai käytä voiteluaineita tai muita kemikaaleja näihin turvalaitoihin.

● Tämän tuotteen asennuksen jälkeen hylkää jätteet sopivalla tavalla. Älä käytä jätemateriaalia (kuten pieniä paloja tai muovikalvoja) lasten leluina mahdollisen vaaran vuoksi.

● Nämä turvalaidat eivät ole yhteensopivia kaikkien sänkyjen ja patjojen (kuten erityisesti muotoiltujen sänkyjen) kanssa. Turvalaitojen käyttö on ehdottomasti kielletty, jos esteet eivät vastaa patjaa.

INSTRUCȚIUNI

Ați primit în mână bariere de protecție, care au trecut printr-un control de calitate riguros. În caz de probleme contactați-ne vă rugăm la: www.monkeymum.com, tel: +420 725 441 733, e-mail: informatie@monkeymum.com,

IMOPORTATOR:

Monkey Mum s.r.o., V Nových domcích 401/2, Praha 10, IČ: 07597851, DIČ: CZ07597851.

COMPOZIȚIE:

○ Pânza: 100% poliester

○ Plasa: 100% poliester

○ Accesorii: bare metalice, PP componentele din plastic, EPE componentele moi.

ÎNTREȚINERE

1. Înainte de folosire asigurați-vă de faptul că toate piesele sunt complete. Apoi vedeți ca toate piesele să fie asamblate în mod corespunzător și conexiunea acestora să fie strânsă în mod adecvat.

2. La asamblare și dezasamblare respectați cu strictețe instrucțiunile din manual, veți preveni astfel deteriorarea inutilă a produsului.

3. Pentru curățare ștergeți cu grijă barieiele de protecție cu o cârpă umezită în apă caldă. Nu folosiți nici un fel de detergent, săpunuri solubile sau cu eficiență ridicată.

4. Curățare a pânzei textile – temperatură maximă la spălare manuală 40°C. A nu se înălbi. A nu se călca. A nu se curăța chimic.

5. Accesdoriile pentru aceste bariere de protecție pot fii achiziționate numai pe acest e-shop www.monkeymum.com.

AVERTIZĂRI ȘI INSTRUCȚIUNI DE SIGURANȚĂ

Vă rugăm să citiți cu mare atenție aceste informații. Nerespectarea acestor avertismente poate duce la vătămări corporale grave.

Avertisment: Nu lăsați nimic în pat pe care copilul ar putea să calce sau să îl ridice.

Avertisment: Nu lăsați nimic în pat care ar putea provoca sufocare sau strangulare.

Avertisment: Nu aprindeți un foc deschis în apropierea barierei și nu o plasați în apropierea unei alte surse de energie, cum ar fi scântei electric, focuri de gaz etc. In cazul în care orice parte a barierei este deteriorată, ruptă sau pierdută, nu utilizați bariera.

Avertisment: În momentul în care copilul începe să se ridice în picioare, există riscul de sufocare sau strangulare dacă jucăriile nu sunt îndepărtate din pat.

Avertisment: Nu lăsați niciodată copilul nesupravegheat!!

Avertisment: Nu utilizați niciodată bariera fără o instalare corespunzătoare.

INSTRUCȚIUNI DE SIGURANȚĂ:

● Înainte de utilizare, vă rugăm să vă asigurați că ambele capete ale barelor superioare sunt conectate și blocate în cadrul lateral.

● Aceste bariere sunt potrivite pentru copiii cu vârsta cuprinsă între 0 și 5 ani, nu sunt potrivite pentru copiii cu vârsta peste 5 ani, dacă copilul are mai puțin de 18 luni se recomandă prudență deosebită.

● Aceste bariere nu sunt potrivite pentru persoanele în vârstă (pensionari), pentru persoanele cu dizabilități sau cu handicap. De asemenea, barierele nu sunt adecvate pentru mediile noncasnice.

● Aceste bariere sunt destinate pentru a fi montate pe pat. Nu se recomandă instalarea pe alte obiecte.

● Aceste bariere nu pot fi folosite pentru a înlocui un țarc de joacă, deoarece nu oferă aceeași protecție ca și acesta.

● Aceste bariere sunt potrivite numai pentru un pat convențional (în ceea ce privește greutatea și dimensiunea), nu sunt potrivite pentru un pat ușor sau mic, deoarece nu corespund normelor de siguranță. Barierele nu sunt potrivite pentru paturile supraetajate.

● Grosimea minimă a saltelei potrivite pentru aceste bariere este de 10 cm, iar grosimea maximă este de 25 cm.

● Barierele trebuie să fie de cel puțin 50 cm deasupra suprafeței saltelei în orice colț.

● Barierele trebuie să fie instalate și înșurubate la somieră. Barierele trebuie să fie bine fixate. Spațiul dintre bariere și saltea nu trebuie să depășească 1 cm.

● Distanța dintre bara inferioară și suprafața saltelei nu trebuie să depășească 7 cm. Vă rugăm să aveți grijă și să fiți conștienți de faptul că acest spațiu gol poate cauza rănirea membrelor copilului.

● Aceste bariere pot fi deteriorate dacă nu sunt utilizate în mod corespunzător sau dacă sunt lovite de obiecte ascuțite sau dure. Nu folosiți o forță excesivă atunci când manipulați barierele pentru a evita deteriorarea acestora. Nu utilizați lubrifianți (unsoare) sau alte substanțe chimice.

● După instalarea acestui produs, vă rugăm să eliminați deșeurile într-un mod adecvat. Nu utilizați materiale de unică folosință (cum ar fi piese mici sau foi de plastic) ca jucării pentru copii din cauza pericolului potențial.

● Aceste bariere nu sunt compatibile cu toate paturile și saltelele (de exemplu, paturile cu forme speciale). Este strict interzisă utilizarea barierelor cu tipuri de paturi de incompatibile.

ИНСТРУКЦИЯ

Това са бариери, които са подложени на прецизен качествен контрол. Ако срещнете някакъв проблем, моля, свържете се с нас на: www.monkeymum.com, тел.: +420 725 441 733, имейл: info.bg@monkeymum.com.

ВНОСИТЕЛ:

Monkey Mum s.r.o., Nový domce 401/2, Прага 10, Идентификационен номер: 07597851, ДДС номер: CZ07597851.

СЪСТАВ:

- Материя: 100% полиестер
- Мрежеста материя: 100% полиестер
- Аксесоари: железни тръби, PP пластмасови части, EPE меки части.

ПОДДРЪЖКА

1. Моля, уверете се, че всички части са цели преди употреба. Също така, че всички части са монтирани на място и че комбинираната връзка е правилно затегната.

2. Когато сглобявате и разглобявате, следвайте стриктно инструкциите в ръководството, за да избегнете ненужна повреда на продукта.

3. Когато почиствате бариерата, внимателно я избършете с кърпа, напоена с топла вода. Не използвайте почистващи препарати, разтворими или други високоефективни сапуни.

4. Почистване на плата - максималната температура за ръчно пране е 40°C. Не се избелва. Не се глади. Без химическо чистене.

5. Аксесоари за тези бариери могат да бъдат закупени само в нашия онлайн магазин www. monkeymum.com.

ПРЕДУПРЕЖДЕНИЯ И ИНСТРУКЦИИ ЗА БЕЗОПАСНОСТ:

Моля, прочетете тази информация много внимателно. Неспазването на тези инструкции може да доведе до сериозно нараняване.

Предупреждение: Не оставяйте нищо на леглото вътре в ограждението, върху което детето да може да стъпи и да се покатери.

Предупреждение: Не оставяйте нищо на леглото, което може да причини задушаване или удушаване.

Предупреждение: Избягвайте открит пламък или други силни източници на енергия като електрически искри, газови пожари и т. н. в близост до преградите. Ако някоя част от преградите е повредена, скъсана или изгубена, не продължавайте да използвате преградите.

Предупреждение: След като детето започне да се катери, може да настъпи задушаване или удушаване, ако играчките не се извадят от кошарата.

Предупреждение: Никога не оставяйте детето без надзор!

Предупреждение: Никога не използвайте бариерата без правилен монтаж!

ИНСТРУКЦИИ ЗА БЕЗОПАСНОСТ:

- Моля, уверете се, че двата края на горните прътите са захванати и заключени в страничната рамка преди употреба.

- Тези бариери са подходящи за деца на възраст от 0 до 5 години, не са подходящи за деца над 5 години, ако детето е под 18 месеца, моля, внимавайте допълнително.

- Тези бариери не са подходящи за възрастни хора (пенсионери), за хора, които са отслабени или с някакви увреждания. Освен това бариерите не са подходящи за небитови среди.

- Тези бариери са предназначени за монтиране само на леглото. Монтаж на друго място не се препоръчва.

- Тези бариери не могат да се използват като заместител на ограда, тъй като не осигуряват същата защита като оградата.

- Тези прегради са подходящи само за класическо легло (тегло и размери), не са подходящи за леко или малко легло, тъй като няма да се постигне безопасност. Бариерите не са подходящи за горното легло на двуетажно легло.

- Минималната дебелина на матрак, подходящ за тези бариери, е 10 см, максималната дебелина е 25 см.

- Необходимо е бариерите винаги да са на поне 50 см над повърхността на матрака под произволен ъгъл.

- Бариерите трябва да бъдат монтирани и завинтени към решетката. Бариерите трябва да са здраво закрепени. Разстоянието между преградите и матрака не трябва да надвишава 1 см.

- Разстоянието между долната лента на преградите и повърхността на матрака не трябва да надвишава 7 см. Моля, бъдете внимателни и имайте предвид, че точно тази празнина може да причини нараняване на крайника на детето.

- Тези бариери могат да бъдат повредени, ако не се използват по подходящ начин или ако ги удряте с остри или твърди предмети. Не използвайте голяма сила, за да бутате или дърпате бариерите или ще причините повреда. Не добавяйте и не използвайте никакви лубриканти (грес) или други химикали върху тези бариери.

- След като инсталирате този продукт, моля, изхвърлете отпадъците по подходящ начин, не използвайте отпадъчния материал (като малки парчета или пластмасов филм) като играчки за деца поради възможна опасност.

- Тези прегради не са съвместими с всички легла и матраци (например легла със специална форма). Строго е забранено използването на бариерите, ако не отговарят на леглото.

INSTRUÇÕES

A barreira que acabou de adquirir foi sujeita a um controlo de qualidade rigoroso. Se encontrar algum problema, contacte-nos por favor: www.monkeymum.com, tel: +420 725 441 733,
email: info.pt@monkeymum.com.

IMPORTADOR:

Monkey Mum s.r.o., V Nových domcích 401/2, Praha 10, Nr da empresa: 07597851, NIF: CZ07597851.

COMPOSIÇÃO:

- Tecido: 100% poliéster.
- Tecido de malha: 100% poliéster.
- Acessórios: tubos de ferro, peças de plástico PP, peças macias EPE.

MANUTENÇÃO:

1. Por favor, certifique-se de que todas as peças estão completas antes da sua utilização. Além disso, certifique-se de que todas as peças estão bem instaladas e que todas as ligações estão devidamente apertadas.

2. Durante a montagem e a desmontagem, siga exactamente as instruções do manual para evitar danos desnecessários ao produto.

3. Ao limpar a barreira, limpe suavemente com um pano e água morna. Não use detergente, sabões solúveis ou de alta resistência.

4. Limpeza da chapa de tecido - a temperatura máxima para a lavagem à mão é de 40°C. Não branquear. Não passar a ferro. Não limpar a seco.

5. Os acessórios para estas barreiras só podem ser adquiridos na nossa loja electrónica www. monkeymum.com.

AVISOS E INSTRUÇÕES DE SEGURANÇA

Por favor, leia estas informações com muito cuidado. O incumprimento destas instruções pode resultar em lesões graves.

Aviso: Não deixe nada na cama dentro das barreiras que a criança possa pisar e subir.

Aviso: Não deixe nada na cama dentro das barreiras que possa causar asfixia ou estrangulamento.

Aviso: Evite chamas abertas ou outras fontes de energia fortes, como faíscas eléctricas, fogos a gás, etc., perto da barreira. Se qualquer parte da barreira for danificada, rasgada ou perdida, não continue a utilizar a barreira.

Aviso: No momento em que uma criança começa a ficar de pé, pode ocorrer asfixia e/ou estrangulamento se os brinquedos não forem removidos das barreiras.

Aviso: Não deixe o seu filho sem vigilância!

Aviso: Nunca utilize a barreira sem uma instalação adequada!

INSTRUÇÕES DE SEGURANÇA:

- Antes de usar, certifique-se de que ambas as extremidades das barras superiores estão ligadas e trancadas na moldura lateral.

- Estas barreiras são indicadas para as crianças dos 0 aos 5 anos de idade, não são indicadas para as crianças com mais de 5 anos. Se a criança tiver menos de 18 meses de idade, use de precaução extra.

- Estas barreiras não são indicadas para os idosos (reformados) ou para as pessoas que são de alguma forma fracas ou deficientes. As barreiras também não são adequadas para ambientes não domésticos.

- Estas barreiras são feitas apenas para a fixação na cama. A instalação noutro local não é recomendada.

- Estas barreiras não podem ser utilizadas como substituto de um parque infantil, uma vez que não oferecem a mesma protecção que um parque infantil.

- Estas barreiras são apenas adequadas para uma cama convencional (de peso e tamanho), não são adequadas para uma cama leve ou pequena, uma vez que a segurança não seria alcançada. As barreiras não são adequadas para a cama superior de um beliche.

- A espessura mínima do colchão adequado para estas barreiras é de 10 cm e a espessura máxima é de 30 cm.

- É essencial que as barreiras estejam sempre pelo menos 50 cm acima da superfície do colchão em qualquer ângulo.

- As barreiras precisam de ser instaladas e aparafusadas à construção da cama. As barreiras devem ser firmemente afixadas. O espaço entre as barreiras e o colchão não deve exceder 1 cm.

- A distância entre a barra inferior da barreira e a superfície do colchão não deve exceder 7 cm. Por favor, tenha cuidado e esteja ciente de que esta lacuna pode causar lesões nos membros da criança.

- Estas barreiras podem ser danificadas se não forem utilizadas adequadamente ou se forem atingidas com objectos afiados ou duros. Não use grande força para apertar ou puxar as barreiras ou causará danos. Não adicione ou utilize qualquer lubrificante (graxa) ou outros produtos químicos sobre estas barreiras.

- Após a instalação deste produto, por favor elimine os resíduos de forma adequada, não utilize os resíduos (tais como pequenas peças ou folhas de plástico) como brinquedos para as crianças, devido ao potencial perigo.

- Estas barreiras não são compatíveis com todas as camas e colchões (tais como camas com formas especiais). É expressamente proibido utilizar as barreiras se estas não coincidirem com o colchão.

monkey mum®

...making mum's life easier

Important Information,
please keep it for further reference.
Please read carefully,
Excutive Standard Q/EXB 001-2019
Publication Date 2022/11/23
Made in China